# ARNiKON

*crane systems*

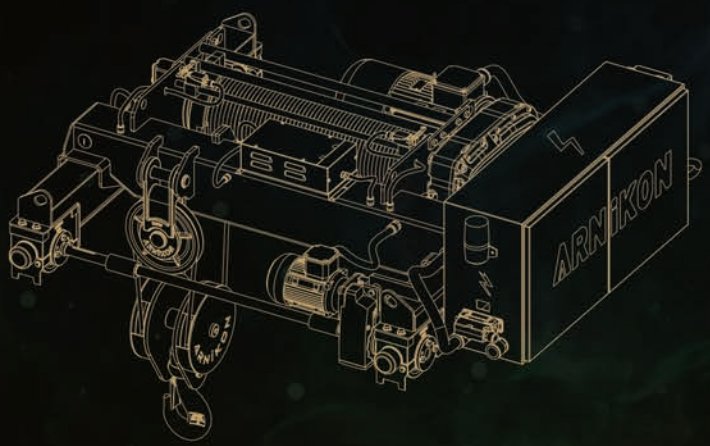


www.**arnikon**.com.tr

# YÜKÜNÜZE STRATEJİK HAMLE
STRATEGIC MOVE TO YOUR LOAD

ARNiKON

# BİZİ BAŞARIYA GÖTÜREN PRENSİPLER

İşini her koşulda en iyi şekilde yapmaya gayret etmek,

Müşteriyle sıfır sorun politikası takip etmek

Müşteri memnuniyetini her zaman için en ön planda tutmak,

Konusunda dünyada en iyi olan ürünleri müşterilerimizin kullanımına sunmak

Sunduğu ürün ve hizmetlerde daima öncü ve lider olmak

Yalnız mal satan değil aynı zamanda çözüm üreten bir firma olmak,

Sattığı malın ve hizmetin arkasında duran, ilkeli ticaret anlayışını benimsemek olmuştur

# THE PRINCIPLES THAT LEAD US TO SUCCESS

Striving to do the job in the best way in all conditions,

To follow the zero-problem policy with the customer,

Customers' satisfaction is always in the front to keep the plan,

Offering the best products in the world for the use of our customers,

To be a pioneer and leader in the products and services we offer,

Being a company that not only sells goods but also produces solutions

The principle behind the sale of goods and services has been to adopt the concept of trade.

# PROJELENDİRME & DANIŞMANLIK

Firmamız gerek ürünlerin uygulamaları ile ilgili gerekse projelendirme konusunda kendisine iletilen talepleri, geniş mühendis kadrosu ve sektördeki uzun yıllara dayanan bilgi birikimi sayesinde titizlikle çalışarak kısa sürede cevaplayabilmektedir. Bu bağlamda henüz planlama aşamasındaki bir yatırımın projelendirilmesi veya müşterilerin ziyaret edilerek hem tanıtım yapılması hem de keşif yapılarak teklif hazırlanması hizmetlerinin tümü ücretsiz olarak verilmektedir.

# DESIGN& CONSULTING

Our firm is able to respond to the demands of the products related to the applications as well as to the project in a short time by working meticulously thanks to the extensive engineering staff and long years of knowledge in the sector. In this context, planning of an invesment in planning stage or customers are visited and promoted and all of the proposal preparation services are provided free of charge

## Genel Ürün Yelpazesi
Our General Product Range

**Gezer Vinçler**
Overhead Cranes

**Tek Kiriş, Çift Kiriş Gezer Vinçler**
Single, Double Eot Cranes

**Portal Vinçler**
Gantry Cranes

**Tek Kiriş, Çift Kiriş ve Yarı Portal Vinçler**
Single, Double & Semi Gantry Cranes

**Özel Tasarım Vinçler**
Special Designed Cranes

**Pergel Vinçler**
Jib Cranes

**Döner Arabalı Vinç Sistemleri**
Rotary Cranes Systems

**Elektrikli Transfer Arabaları**
Electrical Transfer Cars

**Yük Asansörleri**
Elavator Hoists

**Kaldırma ve Yürütme Grubu**
Lifting & Travelling Groups

**Vinç Aksesuarları**
Crane Accessories

ARNiKON

## ÇİFT KİRİŞ GEZER VİNÇLER
## DOUBLE GIRDER EOT CRANES

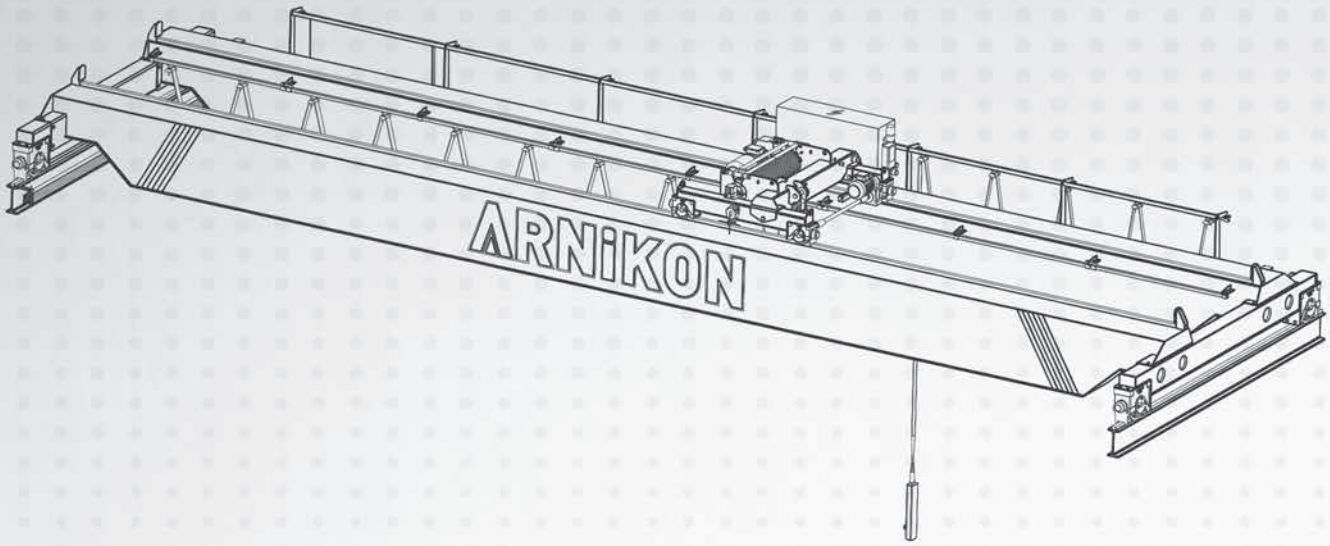

## ÇİFT KİRİŞ GEZER VİNÇLER
## DOUBLE GIRDER EOT CRANES

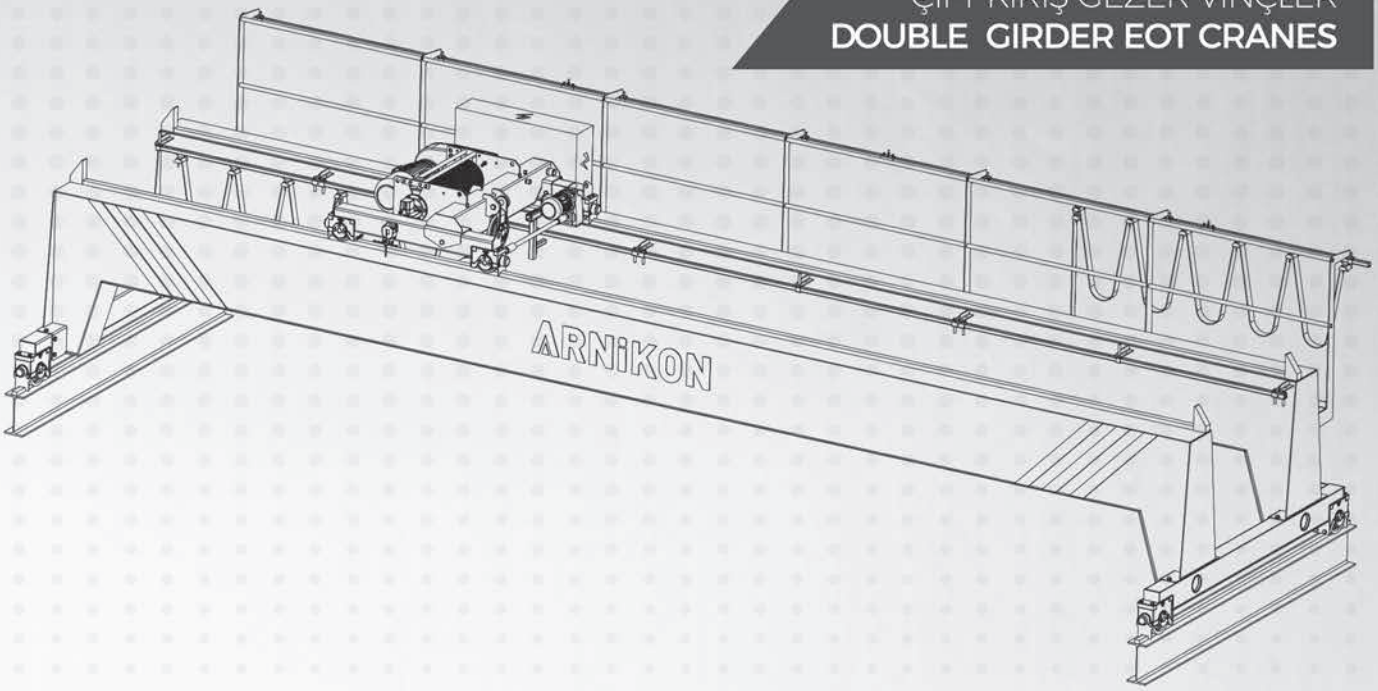

## TEK KİRİŞ GEZER VİNÇLER
## SINGLE GIRDER EOT CRANE

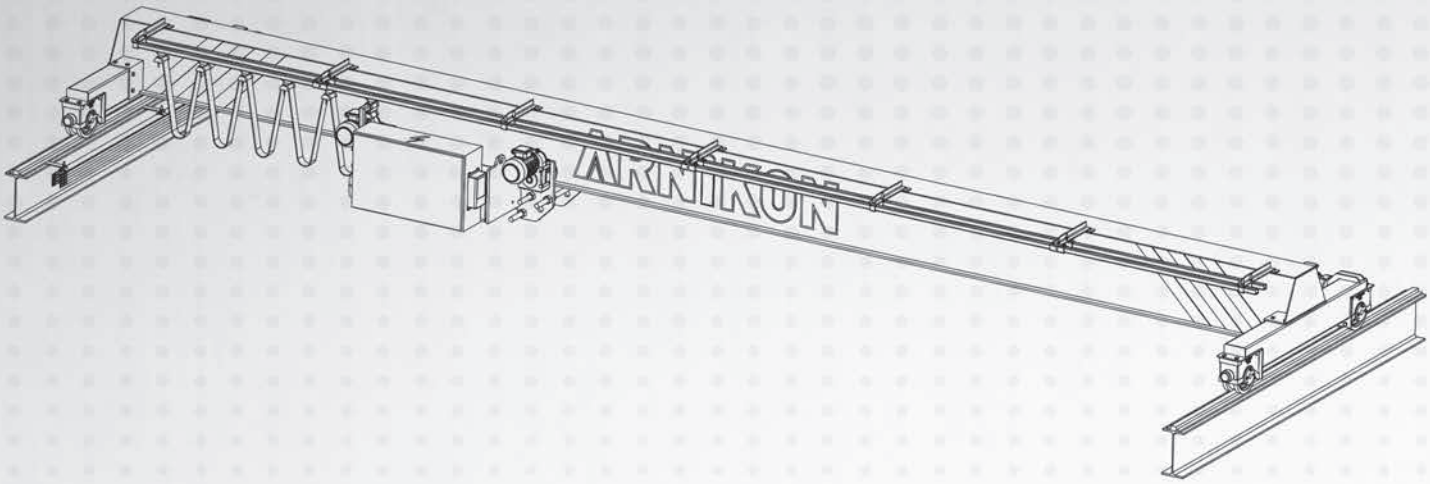

## TEK KİRİŞ GEZER VİNÇLER
## SINGLE GIRDER EOT CRANE

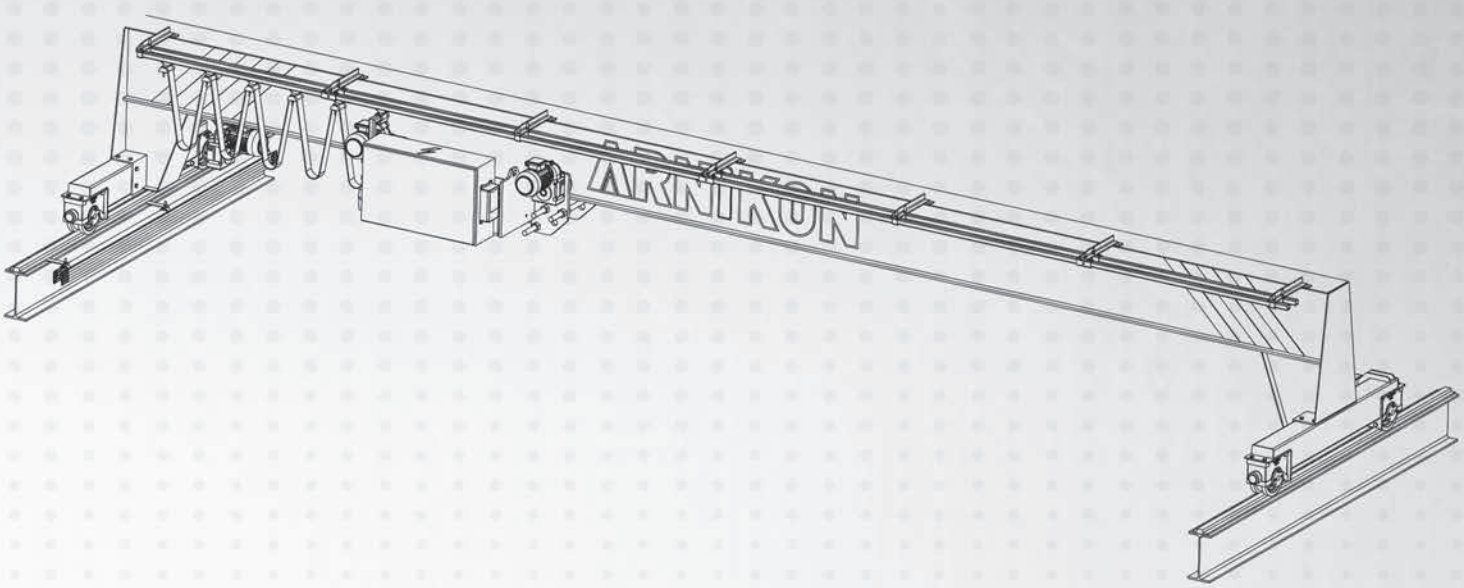

ARNiKON
ARNIKON

ARNIKON

ARNIKON

iKON
systems

## PORTAL VİNÇLER
## GANTRY CRANES

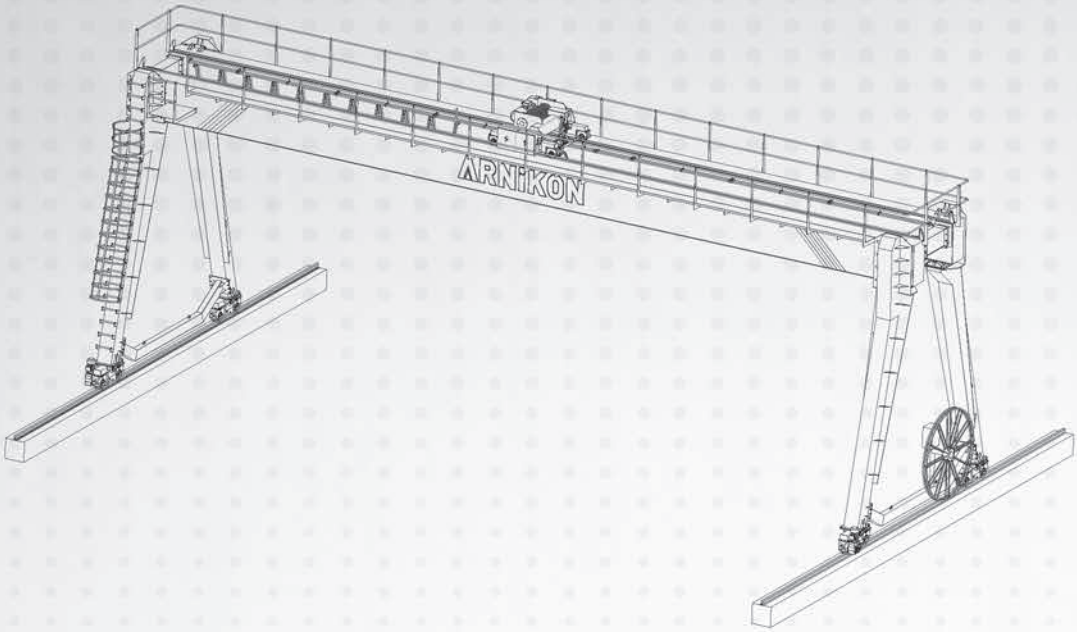

## ÇİFT KİRİŞ PORTAL VİNÇLER
## DOUBLE GIRDER GANTRY CRANES

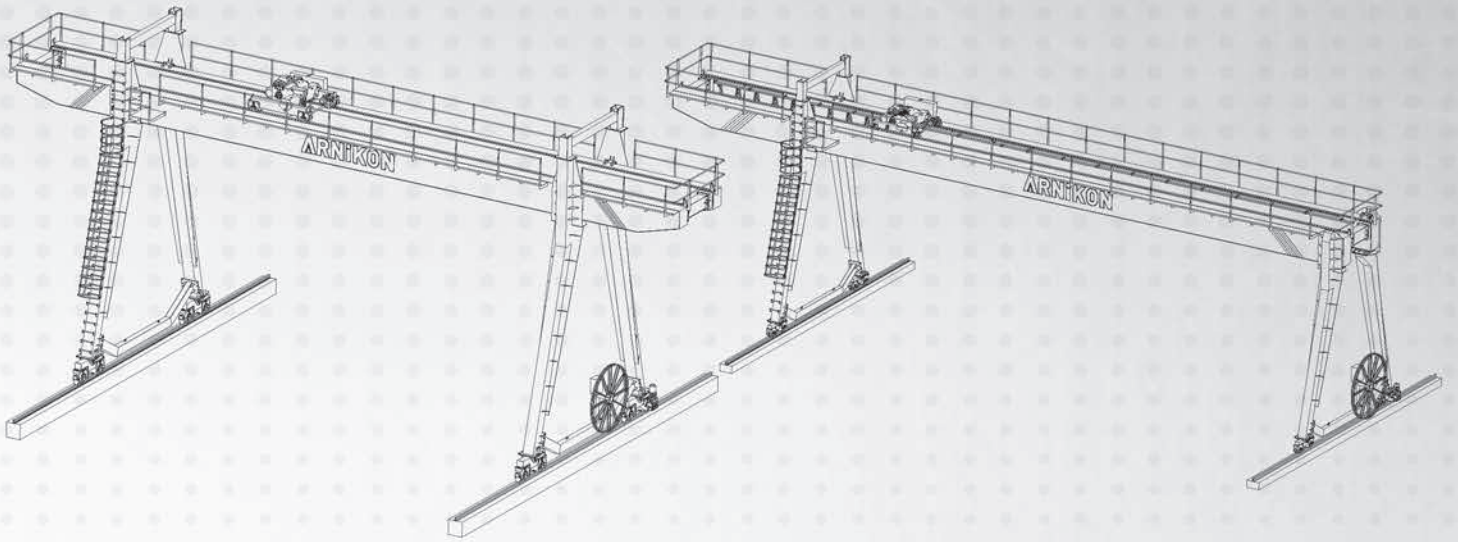

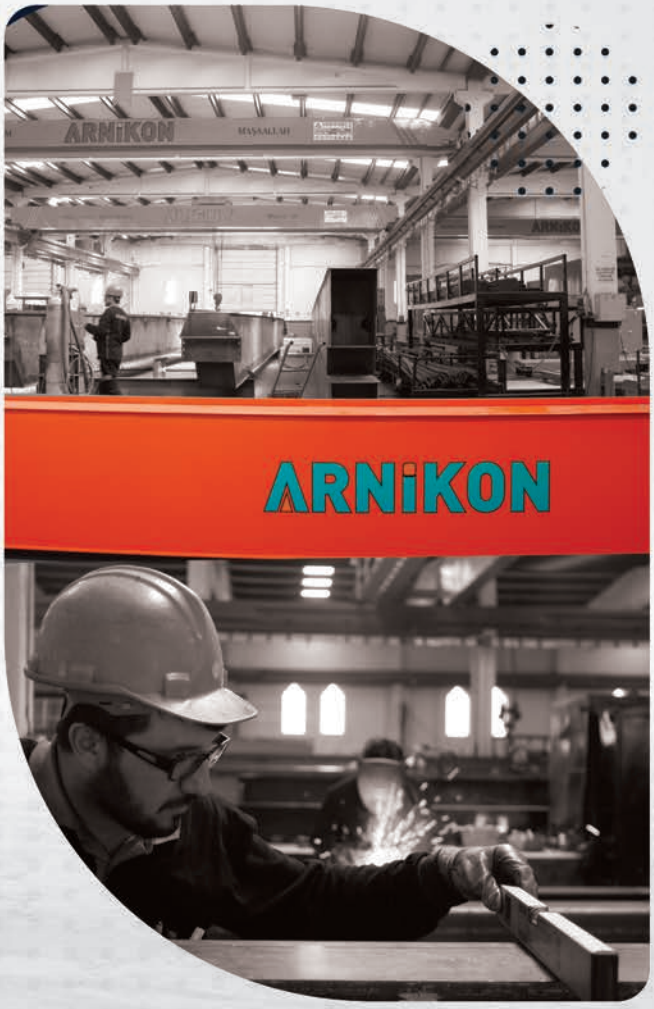

## TEK KİRİŞ PORTAL VİNÇLER
## SINGLE GIRDER GANTRY CRANES

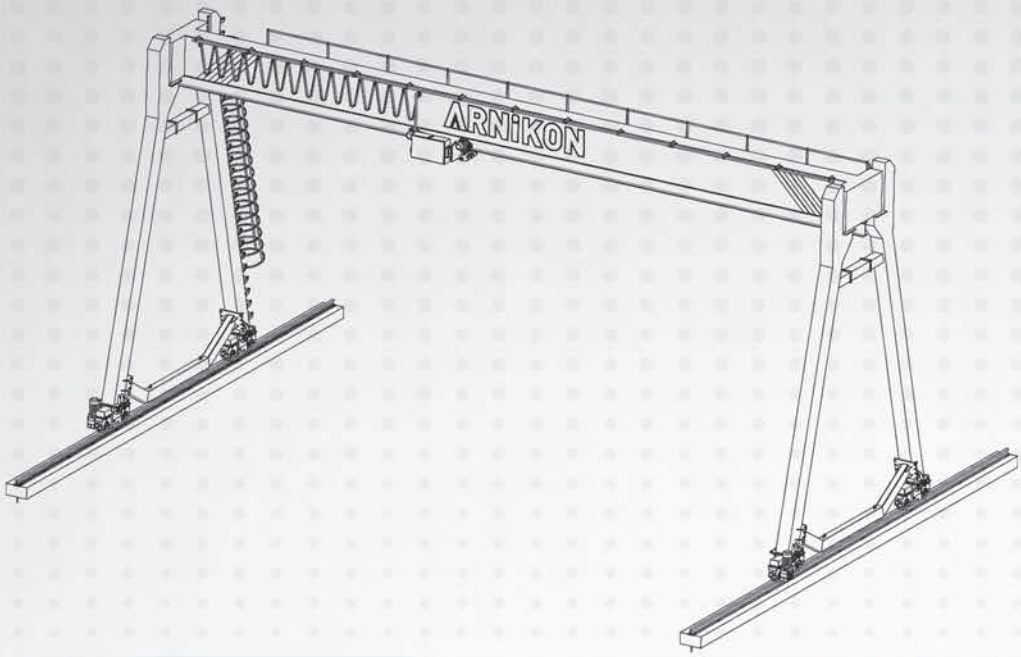

## YARI PORTAL VİNÇLER
## SEMI GANTRY CRANES

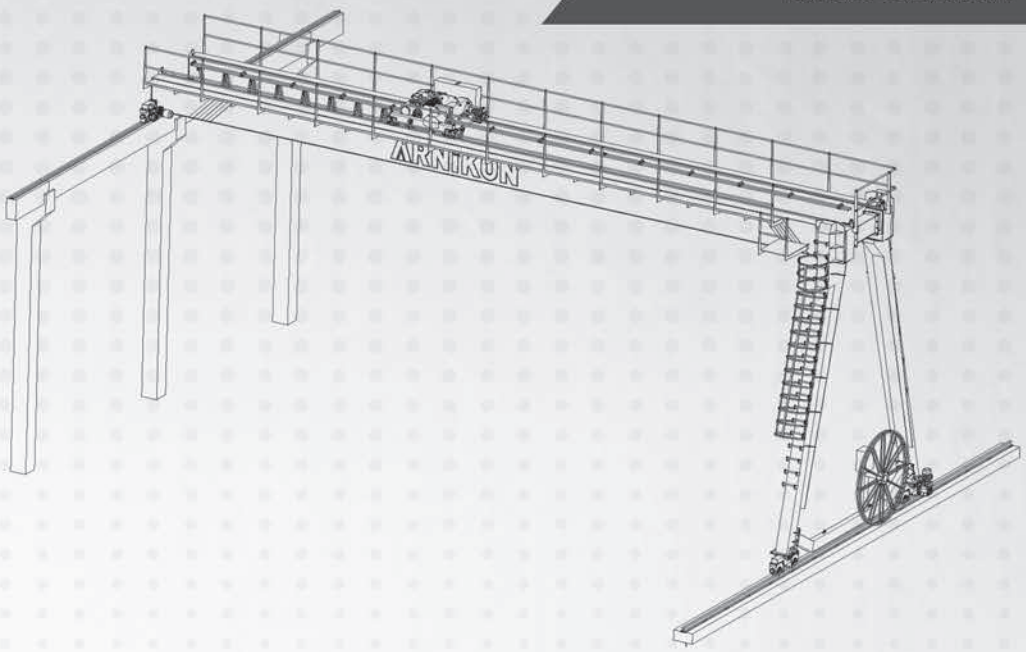

ARNİKON

summa
summa

GRANITAS

iKON
systems

## ÖZEL VİNÇLER
## SPECIAL CRANES

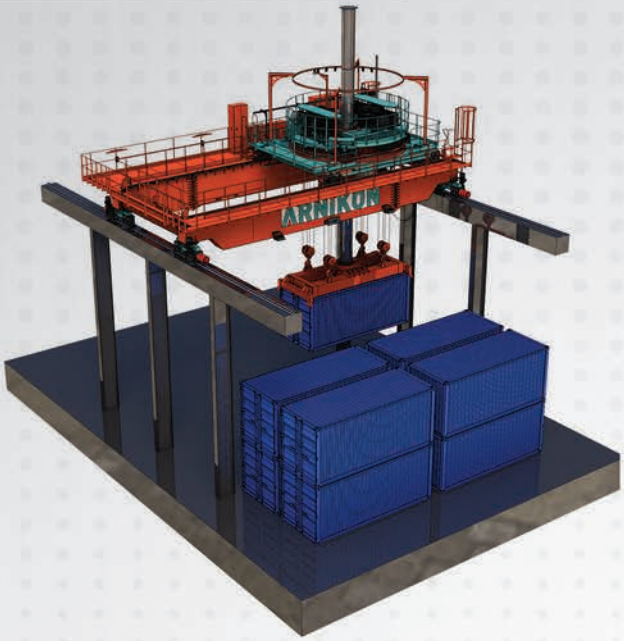

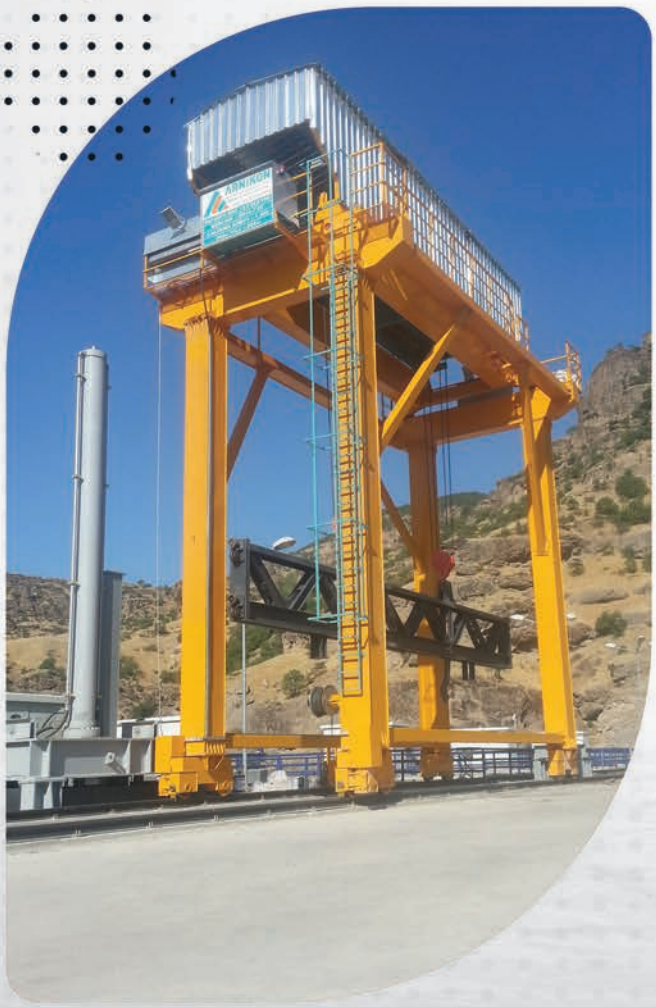

## PERGEL VİNÇLER
## JIB GRANES

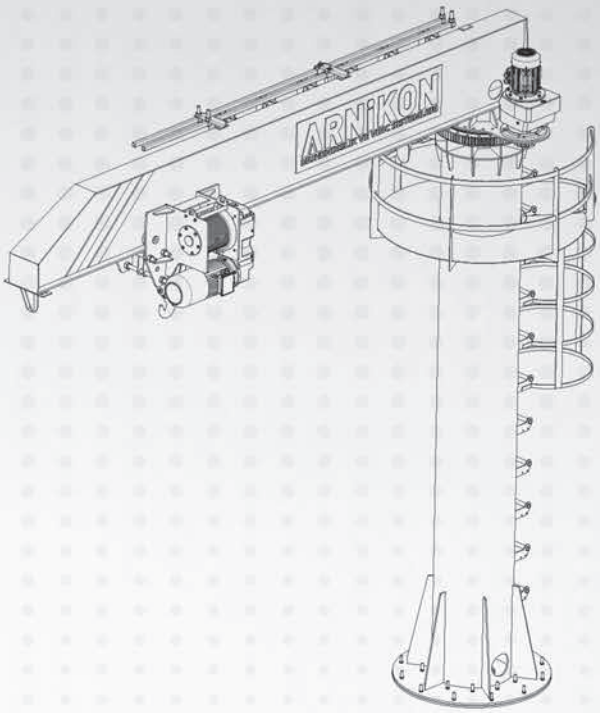


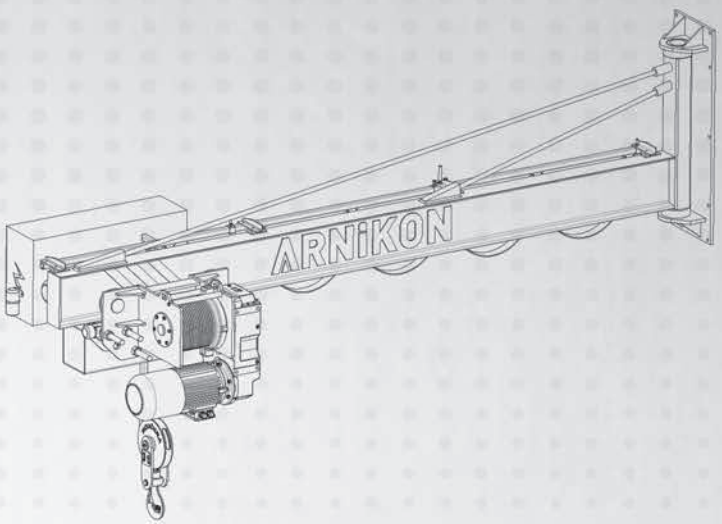

## TRANSFER ARABALARI
## TRANSFER CARS

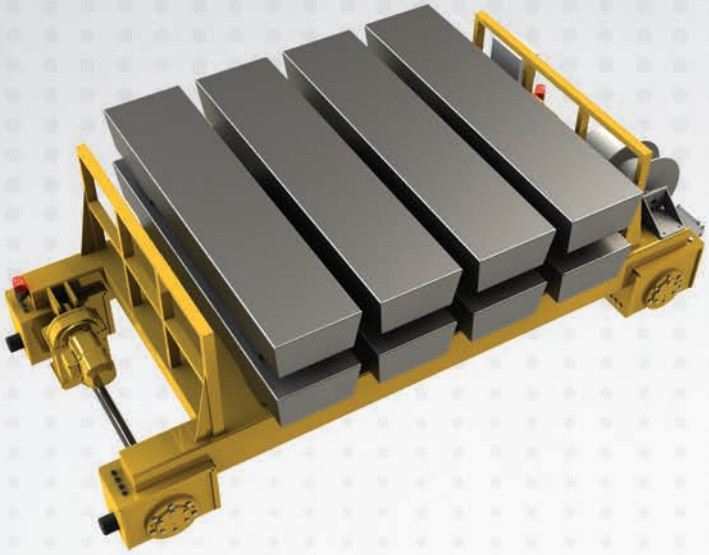

## YÜK ASANSÖRLERİ
## ELEVATOR HOISTS

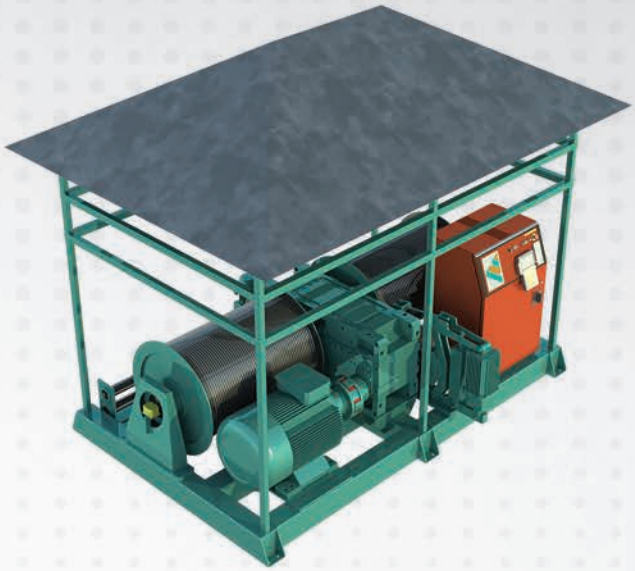

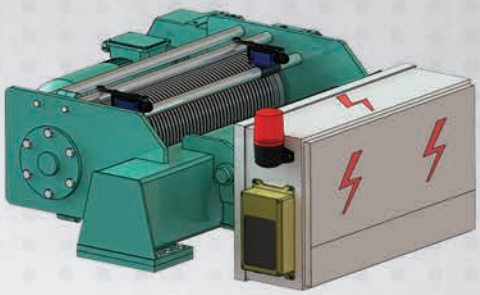

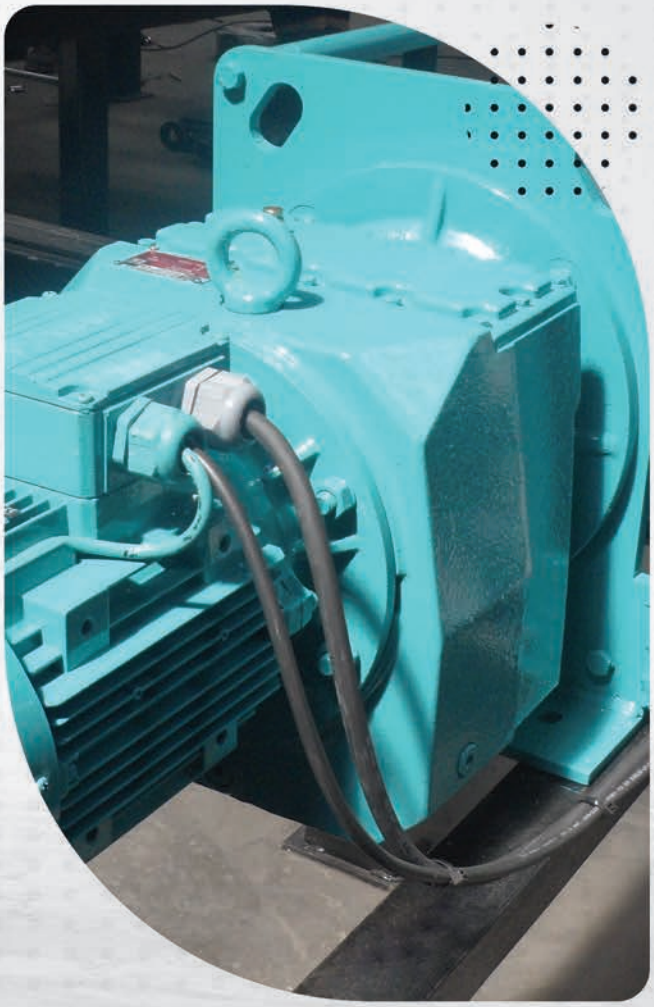

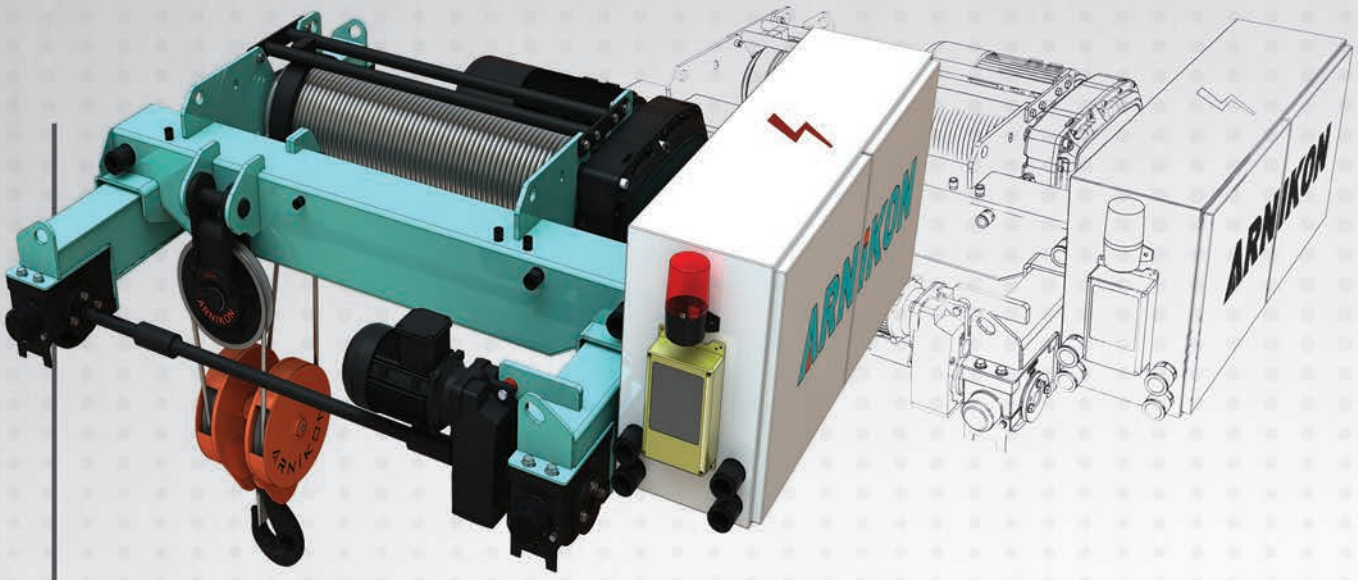

- Donanım Makara Bloğu
  **Pulley block**

- Yürütme Grubu Limit Switch'i
  **Traveling Group Limit Switch**

- Araba Grubu
  **Trolley group**

- Kaldırma Grubu Limit(Tur) Switch'i
  **Lifting Group Limit Switches (Rotary limit Switches)**

- Pim-Halat Loadcell
  **Load Cell - Load Pin**

- Elektrik Panosu
  **Electric Panel**

- Teker Bloğu
  **Wheel block**

- Halat Kılavuzu
  **Rope Guide**

- Kaldırma Motor/Fren/ Redüktör Grubu
  **Lifting Motor/ Brake / Reducer Group**

- Yürütme Redüktörü
  **Traveling Reducers**

- Tambur
  **Wire Rope Drum**

- Halat Soketi
  **Rope Socket**

- Kanca Bloğu
  **Hook Block**

| Kapasite (ton) Capacity (ton) | Tip Type | Yükseklik (m) Lifting Height (m) | Çalışma Sınıfı Working Class | KALDIRMA / LIFTING | | | | | YÜRÜTME / TRAVERSING | | | | | Donanım Rope Falls | Halat Çapı (mm) Rope Diameter (mm) | Kanca Tipi Hook Type | Tambur Çapı (mm) Drum Diameter (mm) | Tambur Uzunluk (mm) Drum Length (mm) | Yürütme Tipi Traversing Type | Teker Çapı (mm) Wheel Diameter (mm) |
|---|---|---|---|---|---|---|---|---|---|---|---|---|---|---|---|---|---|---|---|---|
| | | | | Kaldırma Hızı (m /dk) Lifting Speed (m/min) | Kaldırma Motoru (kW) Lifting Motor (kW) | Motor Devri Motor Rpm | Motor Tipi Motor Type | Fren Momenti (Nm) Brake Moment (Nm) | Araba Yürütme Hızı (m/dk) Traversing Speed (m/min) | Yürütme Motoru (kW) Traversing Motor (kW) | Motor Devri Motor Rpm | Motor Tipi Motor Type | Fren Momenti (Nm) Brake Moment (Nm) | | | | | | | |
| **1** | VDH01 | 9 | Fem 2m / ISO M5 | 6 | 1,1 | 1440 | 2E90S/4B | 25Nm | 16 | 0,25 | 1425 | 2E71M/4B | 5Nm | 1 / 2 | 8 | Nr 1-P | Ø 160 | 490 | YRD125 | Ø 125 |
| **2** | VDH02 | 9 | | 6 | 2,2 | 1445 | 2E100L/4B | 40Nm | 16 | 0,25 | 1425 | 2E71M/4B | 5Nm | 1 / 2 | 10 | Nr 1,6-P | Ø 160 | 560 | YRD125 | Ø 125 |
| **3,2** | VDH03 | 9 | | 6 | 3 | 1440 | 2E100L/4C | 40Nm | 16 | 0,37 | 1425 | 2E71M/4C | 5Nm | 1 / 2 | 12 | Nr 1,6-P | Ø 220 | 510 | YRD125 | Ø 125 |
| **5** | VDH05 | 9 | | 4 | 4 | 1450 | 2E112M/4C | 60Nm | 16 | 0,55 | 1440 | 2E80M/4B | 10Nm | 1 / 4 | 12 | Nr 2,5-P | Ø 220 | 860 | YRD140 | Ø 140 |
| **6,3** | VDH6,3 | 9 | | 4 | 4 | 1450 | 2E112M/4C | 60Nm | 16 | 0,55 | 1440 | 2E80M/4B | 10Nm | 1 / 4 | 12 | Nr 2,5-P | Ø 220 | 860 | YRD140 | Ø 140 |
| **7,5** | VDH7,5 | 9 | | 4 | 5,5 | 1455 | 2E132S/4B | 120Nm | 16 | 0,75 | 1440 | 2E80M/4C | 10Nm | 1 / 4 | 12 | Nr 4-P | Ø 275 | 720 | YRD140 | Ø 140 |
| **8** | VDH8 | 9 | | 4 | 5,5 | 1455 | 2E132S/4B | 120Nm | 16 | 0,75 | 1440 | 2E80M/4C | 10Nm | 1 / 4 | 12 | Nr 4-P | Ø 275 | 720 | YRD140 | Ø 140 |
| **10** | VDH10 | 9 | | 4 | 7,5 | 1460 | 2E132M/4C | 120Nm | 16 | 1,1 | 1440 | 2E90S/4B | 25Nm | 1 / 4 | 14 | Nr 6-P | Ø 275 | 810 | YRD160 | Ø 160 |
| **16** | VDH16 | 9 | | 4 | 11 | 1470 | 2E160M/4B | 250Nm | 16 | 1,5 | 1440 | 2E90L/4C | 25Nm | 1 / 4 | 16 | Nr 8-P | Ø 325 | 790 | YRD160 | Ø 200 |
| **20** | VDH20 | 9 | | 4 | 15 | 1470 | 2E160L/4C | 400Nm | 16 | 2,2 | 1445 | 2E100L/4B | 40Nm | 1 / 4 | 18 | Nr 12-P | Ø 325 | 860 | YRD200 | Ø 250 |
| **25** | VDH25 | 9 | | 4 | 18,5 | 1475 | 2E180M/4 | 500Nm | 16 | 2,2 | 1445 | 2E100L/4B | 40Nm | 1 / 4 | 20 | Nr 12-P | Ø 325 | 940 | YRD200 | Ø 250 |
| **32** | VDH32 | 9 | | 3 | 22 | 1475 | 2E180L/4 | 500Nm | 16 | 3 | 1440 | 2E100L/4C | 40Nm | 1 / 4 | 22 | Nr 16-P | Ø 325 | 1000 | YRD250 | Ø 300 |
| **40** | VDH40 | 9 | | 3 | 30 | 1475 | 2E200L/4 | 1000Nm | 16 | 4 | 1450 | 2E112M/4C | 60Nm | 1 / 6 | 22 | Nr 20-P | Ø 400 | 1190 | YRD300 | Ø 400 |

* Farklı Çalışma sınıfındaki vinçler için lütfen irtibata geçiniz
Please ask for different working class
* * Teker çapları yuvarlanma çaplarını ifade eder
Wheel diameter refers to the wheel rolling diameter
*** Farklı Kaldırma Yüksekliği için İrtibata geçiniz
Please ask For Different Lift Height

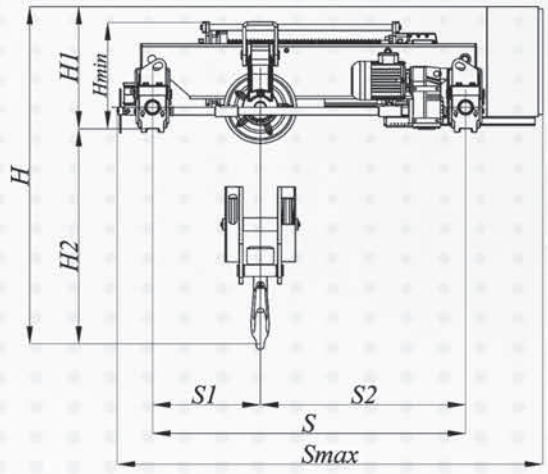


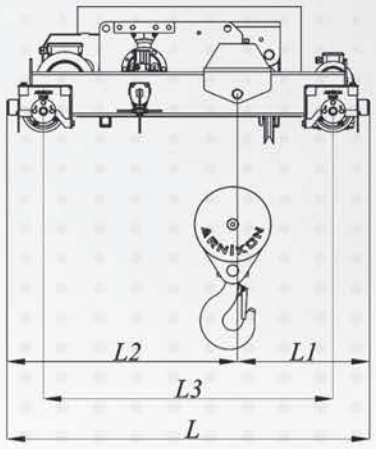


## VDH VİNÇ ARABASI / VDH SERIES HOIST
## GENEL ÖLÇÜLER / GENERAL DIMENSIONS

| Q | S | S1 | S2 | Smax | L | L1 | L2 | L3 | H | H1 | H2 | Hmin | Ağırlık/ Weight (Kg) |
|---|---|---|---|---|---|---|---|---|---|---|---|---|---|
| **1 TON** | 1000 | 350 | 650 | 1485 | 1400 | 500 | 900 | 1050 | 980 | 580 | 400 | 400 | 340 |
| **2 TON** | 1000 | 350 | 650 | 1485 | 1400 | 500 | 900 | 1050 | 980 | 580 | 400 | 400 | 365 |
| **3,2 TON** | 1100 | 450 | 650 | 1585 | 1300 | 450 | 850 | 1000 | 1110 | 580 | 530 | 400 | 435 |
| **5 TON** | 1300 | 400 | 900 | 1800 | 1450 | 500 | 950 | 1150 | 1230 | 580 | 650 | 440 | 580 |
| **6,3 TON** | 1300 | 400 | 900 | 1800 | 1450 | 500 | 950 | 1150 | 1230 | 580 | 650 | 440 | 650 |
| **7,5 TON** | 1300 | 460 | 840 | 1800 | 1500 | 500 | 1000 | 1200 | 1280 | 580 | 700 | 450 | 745 |
| **8 TON** | 1300 | 460 | 840 | 1800 | 1500 | 500 | 1000 | 1200 | 1280 | 580 | 700 | 450 | 795 |
| **10 TON** | 1400 | 480 | 920 | 1900 | 1650 | 600 | 1050 | 1295 | 1400 | 580 | 820 | 490 | 890 |
| **16 TON** | 1400 | 480 | 920 | 1900 | 1875 | 665 | 1210 | 1545 | 1490 | 665 | 820 | 550 | 1275 |
| **20 TON** | 1500 | 570 | 930 | 2000 | 1950 | 725 | 1225 | 1580 | 1690 | 690 | 1000 | 625 | 1575 |
| **25 TON** | 1500 | 570 | 930 | 2000 | 1950 | 725 | 1225 | 1580 | 1690 | 690 | 1000 | 625 | 1665 |
| **32 TON** | 1700 | 700 | 1000 | 2200 | 2200 | 800 | 1400 | 1800 | 2040 | 790 | 1250 | 790 | 2290 |
| **40 TON** | 2000 | 750 | 1250 | 2500 | 2500 | 1000 | 1500 | 2100 | 2600 | 1250 | 1350 | 990 | 2700 |

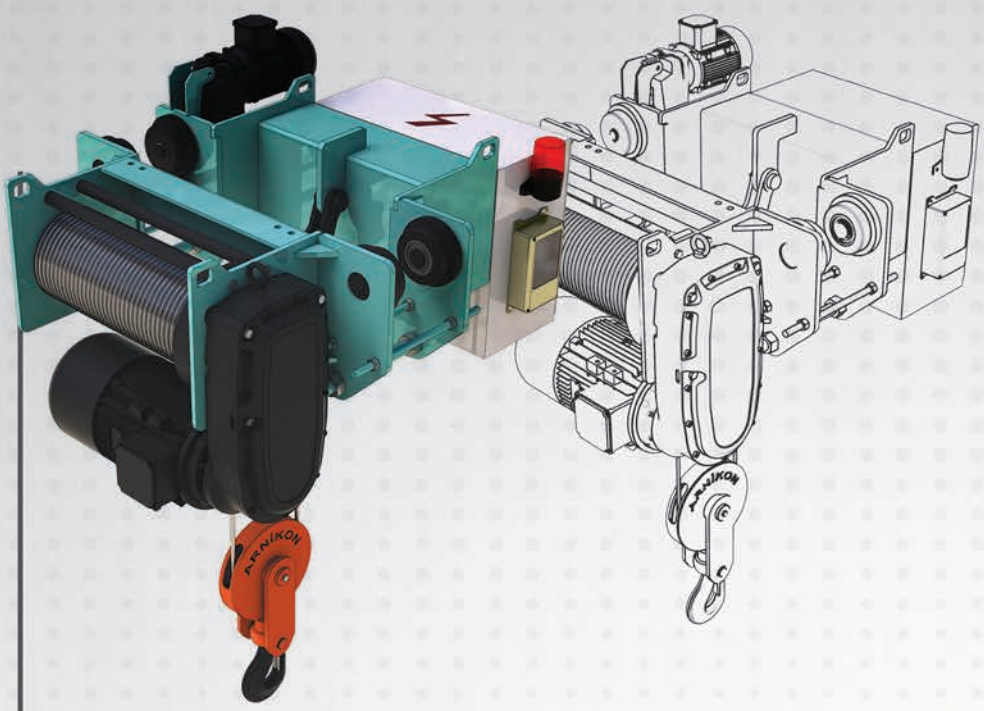

- Donanım Makara Bloğu
  **Pulley block**

- Yürütme Grubu Limit Switch'i
  **Traveling Group Limit Switch**

- Kaldırma Grubu Limit(Tur) Switch'i
  **Lifting Group Limit Switches (Rotary limit Switches)**

- Kanca Bloğu
  **Hook Block**

- Pim-Halat Loadcell
  **Load Cell - Load Pin**

- Elektrik Panosu
  **Electric Panel**

- Halat Kılavuzu
  **Rope Guide**

- Halat Soket
  **Rope Socket**

- Kaldırma Motor/Fren/ Redüktör Grubu
  **Lifting Motor/ Brake / Reducer Group**

- Yürütme Redüktörü
  **Traveling Reducers**

- Tambur
  **Wire Rope Drum**

| Kapasite (ton) Capacity (ton) | Tip Type | Yükseklik (m) Lifting Height (m) | Çalışma Sınıfı Working Class | KALDIRMA / LIFTING | | | | | YÜRÜTME / TRAVERSING | | | | | Donanım Rope Falls | Halat Çapı (mm) Rope Diameter (mm) | Kanca Tipi Hook Type | Tambur Çapı (mm) Drum Diameter (mm) | Tambur Uzunluk (mm) Drum Length (mm) | Yürütme Tipi Traversing Type | Teker Çapı (mm) Wheel Diameter (mm) |
|---|---|---|---|---|---|---|---|---|---|---|---|---|---|---|---|---|---|---|---|---|
| | | | | Kaldırma Hızı (m /dk) Lifting Speed (m/min) | Kaldırma Motoru (kW) Lifting Motor (kW) | Motor Devri Motor Rpm | Motor Tipi Motor Type | Fren Momenti (Nm) Brake Moment (Nm) | Araba Yürütme Hızı (m/dk) Traversing Speed (m/min) | Yürütme Motoru (kW) Traversing Motor (kW) | Motor Devri Motor Rpm | Motor Tipi Motor Type | Fren Momenti (Nm) Brake Moment (Nm) | | | | | | | |
| 1 | VDMH01 | 9 | Fem 2m / ISO M5 | 6 | 1,1 | 1440 | 2E90S/4B | 25Nm | 16 | 0,25 | 1425 | 2E71M/4B | 5Nm | 1 / 2 | 8 | Nr 1-P | Ø 160 | 490 | YRS90 | Ø 90 |
| 2 | VDMH02 | 9 | | 6 | 2,2 | 1445 | 2E100L/4B | 40Nm | 16 | 0,25 | 1425 | 2E71M/4B | 5Nm | 1 / 2 | 10 | Nr 1,6-P | Ø 160 | 560 | YRS90 | Ø 90 |
| 3,2 | VDMH03 | 9 | | 6 | 3 | 1440 | 2E100L/4C | 40Nm | 16 | 0,37 | 1425 | 2E71M/4C | 5Nm | 1 / 2 | 12 | Nr 1,6-P | Ø 220 | 510 | YRS125 | Ø 125 |
| 5 | VDMH05 | 9 | | 4 | 4 | 1450 | 2E112M/4C | 60Nm | 16 | 0,55 | 1440 | 2E80M/4B | 10Nm | 1 / 4 | 12 | Nr 2,5-P | Ø 220 | 860 | YRS140 | Ø 140 |
| 6,3 | VDMH6,3 | 9 | | 4 | 4 | 1450 | 2E112M/4C | 60Nm | 16 | 0,55 | 1440 | 2E80M/4B | 10Nm | 1 / 4 | 12 | Nr 2,5-P | Ø 220 | 860 | YRS140 | Ø 140 |
| 7,5 | VDMH7,5 | 9 | | 4 | 5,5 | 1455 | 2E132S/4B | 120Nm | 16 | 0,75 | 1440 | 2E80M/4C | 10Nm | 1 / 4 | 12 | Nr 4-P | Ø 275 | 720 | YRS140 | Ø 140 |
| 8 | VDMH8 | 9 | | 4 | 5,5 | 1455 | 2E132S/4B | 120Nm | 16 | 0,75 | 1440 | 2E80M/4C | 10Nm | 1 / 4 | 12 | Nr 4-P | Ø 275 | 720 | YRS140 | Ø 140 |
| 10 | VDMH10 | 9 | | 4 | 7,5 | 1460 | 2E132M/4C | 120Nm | 16 | 1,1 | 1440 | 2E90S/4B | 25Nm | 1 / 4 | 14 | Nr 6-P | Ø 275 | 810 | YRS160 | Ø 160 |
| 16 | VDMH16 | 9 | | 4 | 11 | 1470 | 2E160M/4B | 250Nm | 16 | 1,5 | 1440 | 2E90L/4C | 25Nm | 1 / 4 | 16 | Nr 8-P | Ø 325 | 790 | YRS160 | Ø 160 |
| 20 | VDMH20 | 9 | | 4 | 15 | 1470 | 2E160L/4C | 400Nm | 16 | 2,2 | 1445 | 2E100L/4B | 40Nm | 1 / 4 | 18 | Nr 12-P | Ø 325 | 860 | YRS200 | Ø 200 |

* Farklı Çalışma sınıfındaki vinçler için lütfen irtibata geçiniz
Please ask for different working class
** Teker çapları yuvarlanma çaplarını ifade eder
Wheel diameter refers to the wheel rolling diameter
*** Farklı Kaldırma Yüksekliği için İrtibata geçiniz
Please ask For Different Lift Height

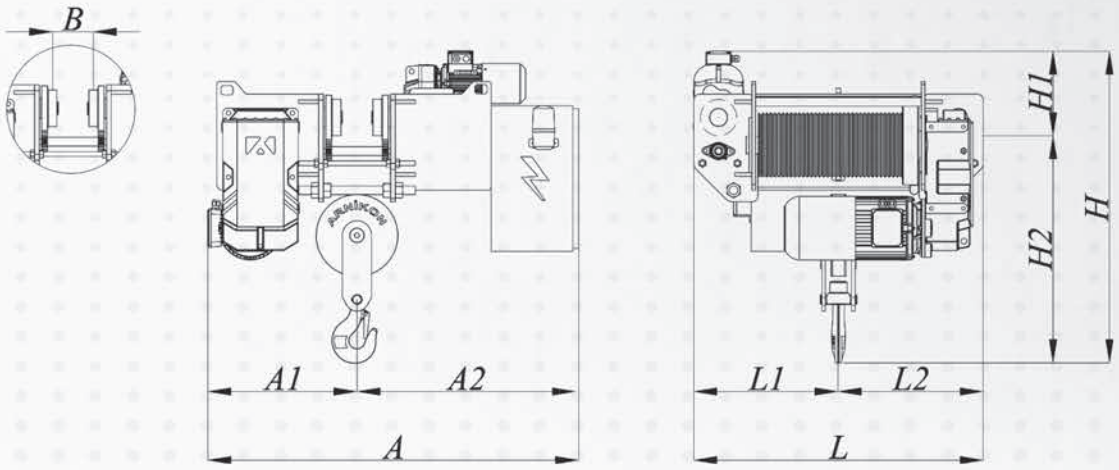


## VDMH VİNÇ ARABASI / VDMH SERIES HOIST
## GENEL ÖLÇÜLER / GENERAL DIMENSIONS

| Q | A | A1 | A2 | L | L 1 | L 2 | H | H 1 | H 2 | B | Ağırlık/ Weight (Kg) |
|---|---|---|---|---|---|---|---|---|---|---|---|
| 1 TON | 920 | 410 | 510 | 700 | 350 | 350 | 940 | 280 | 660 | Kirişe göre değişir. *Varies by beam size.* | 320 |
| 2 TON | 920 | 410 | 510 | 800 | 400 | 400 | 940 | 280 | 600 | | 330 |
| 3,2 TON | 1265 | 515 | 750 | 1000 | 500 | 500 | 1080 | 300 | 780 | | 470 |
| 5 TON | 1415 | 615 | 800 | 1400 | 850 | 550 | 1240 | 350 | 890 | | 610 |
| 6,3 TON | 1415 | 615 | 800 | 1400 | 850 | 550 | 1240 | 350 | 890 | | 660 |
| 7,5 TON | 1665 | 715 | 950 | 1450 | 900 | 550 | 1300 | 350 | 950 | | 760 |
| 8 TON | 1665 | 715 | 950 | 1450 | 900 | 550 | 1300 | 350 | 950 | | 810 |
| 10 TON | 1665 | 715 | 950 | 1450 | 900 | 550 | 1300 | 375 | 925 | | 910 |
| 16 TON | 1765 | 765 | 1000 | 1500 | 950 | 550 | 1350 | 375 | 975 | | 1265 |

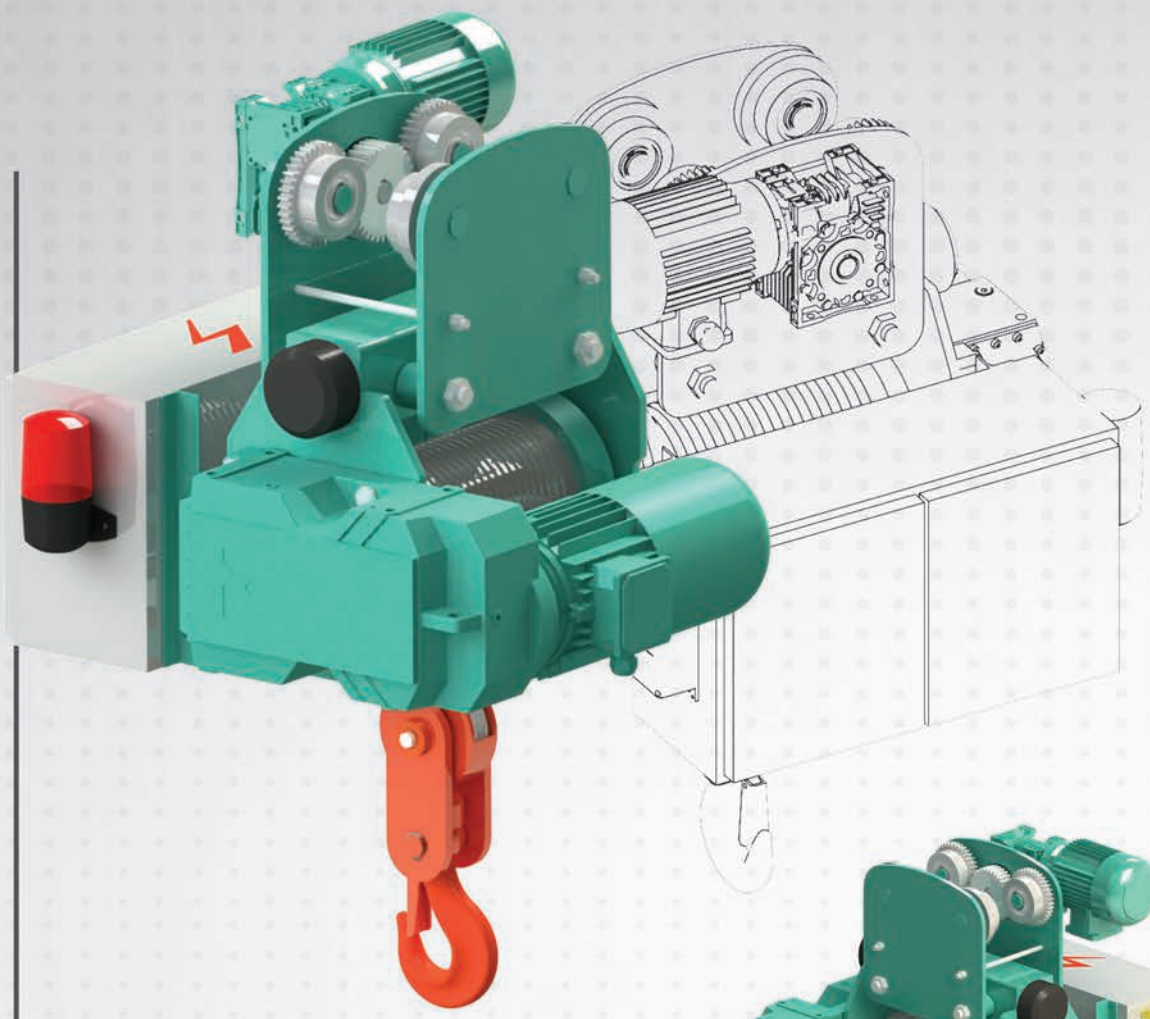

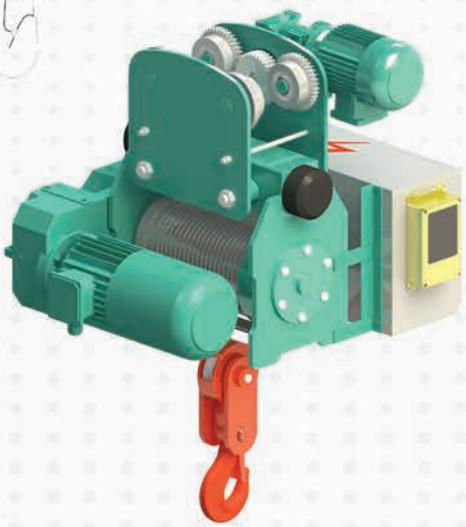

- Yürütme Redüktörü
  **Traveling Gearboxes**

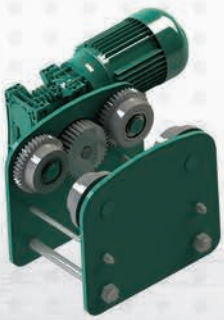

- Şaryo Grubu
  **Trolley Group**

- Elektrik Panosu
  **Electric panel**

| Kapasite (ton) Capacity (ton) | Tip Type | Yükseklik (m) Lifting Height (m) | Çalışma Sınıfı Working Class | KALDIRMA / LIFTING | | | | | YÜRÜTME / TRAVERSING | | | | | Donanım Rope Falls | Halat Çapı (mm) Rope Diameter (mm) | Kanca Tipi Hook Type | Tambur Çapı (mm) Drum Diameter (mm) | Tambur Uzunluk (mm) Drum Length (mm) | Yürütme Tipi Traversing Type | Teker Çapı (mm) Wheel Diameter (mm) |
|---|---|---|---|---|---|---|---|---|---|---|---|---|---|---|---|---|---|---|---|---|
| | | | | Kaldırma Hızı (m /dk) Lifting Speed (m/min) | Kaldırma Motoru (kW) Lifting Motor (kW) | Motor Devri Motor Rpm | Motor Tipi Motor Type | Fren Momenti (Nm) Brake Moment (Nm) | Araba Yürütme Hızı (m/dk) Traversing Speed (m/min) | Yürütme Motoru (kW) Traversing Motor (kW) | Motor Devri Motor Rpm | Motor Tipi Motor Type | Fren Momenti (Nm) Brake Moment (Nm) | | | | | | | |
| **1** | MH01 | 9 | Fem 2m /ISO M5 | 6 | 1,1 | 1440 | 2E90S/4B | 25NM | 16 | 0,25 | 1425 | 2E71M/4B | 5NM | 1 / 2 | 8 | Nr 1-P | Ø 160 | 490 | YRS90 | Ø 90 |
| **2** | MH02 | 9 | | 6 | 2,2 | 1445 | 2E100L/4B | 40NM | 16 | 0,25 | 1425 | 2E71M/4B | 5NM | 1 / 2 | 10 | Nr 1,6-P | Ø 160 | 560 | YRS90 | Ø 90 |
| **3,2** | MH03 | 9 | | 6 | 3 | 1440 | 2E100L/4C | 40NM | 16 | 0,37 | 1425 | 2E71M/4C | 5NM | 1 / 2 | 12 | Nr 1,6-P | Ø 220 | 510 | YRS125 | Ø 125 |
| **5** | MH05 | 9 | | 4 | 4 | 1450 | 2E112M/4C | 60NM | 16 | 0,55 | 1440 | 2E80M/4B | 10NM | 1 / 4 | 12 | Nr 2,5-P | Ø 220 | 860 | YRS140 | Ø 140 |
| **6,3** | MH6,3 | 9 | | 4 | 4 | 1450 | 2E112M/4C | 60NM | 16 | 0,55 | 1440 | 2E80M/4B | 10NM | 1 / 4 | 12 | Nr 2,5-P | Ø 220 | 860 | YRS140 | Ø 140 |
| **7,5** | MH7,5 | 9 | | 4 | 5,5 | 1455 | 2E132S/4B | 120NM | 16 | 0,75 | 1440 | 2E80M/4C | 10NM | 1 / 4 | 12 | Nr 4-P | Ø 275 | 720 | YRS140 | Ø 140 |
| **8** | MH08 | 9 | | 4 | 5,5 | 1455 | 2E132S/4B | 120NM | 16 | 0,75 | 1440 | 2E80M/4C | 10NM | 1 / 4 | 12 | Nr 4-P | Ø 275 | 720 | YRS140 | Ø 140 |
| **10** | MH10 | 9 | | 4 | 7,5 | 1460 | 2E132M/4C | 120NM | 16 | 1,1 | 1440 | 2E90S/4B | 25NM | 1 / 4 | 14 | Nr 6-P | Ø 275 | 810 | YRS160 | Ø 160 |
| **16** | MH15 | 9 | | 4 | 11 | 1470 | 2E160M/4B | 250NM | 16 | 1,5 | 1440 | 2E90L/4C | 25NM | 1 / 4 | 16 | Nr 8-P | Ø 325 | 790 | YRS160 | Ø 160 |

* Farklı Çalışma sınıfındaki vinçler için lütfen irtibata geçiniz
Please ask for different working class
** Teker çapları yuvarlanma çaplarını ifade eder
Wheel diameter refers to the wheel rolling diameter
*** Farklı Kaldırma Yüksekliği için İrtibata geçiniz
For Different Lifting Height please contact with us

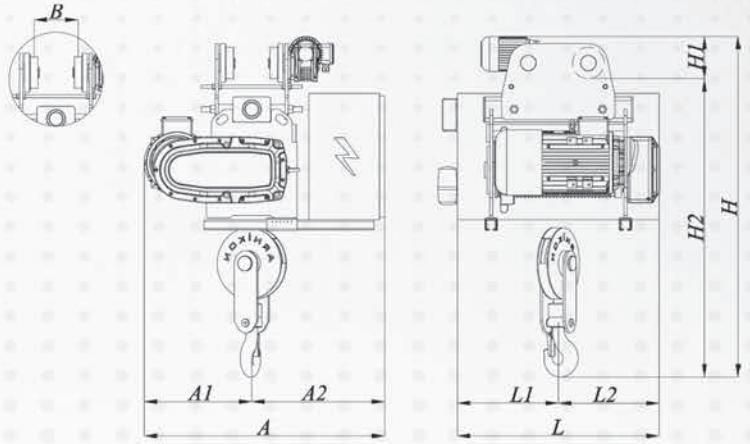


## MH VİNÇ ARABASI / MH SERIES HOIST
## GENEL ÖLÇÜLER / GENERAL DIMENSIONS

| Q | A | A1 | A2 | L | L1 | L2 | H | H1 | H2 | B | Ağırlık/ Weight (Kg) |
|---|---|---|---|---|---|---|---|---|---|---|---|
| **1 TON** | 880 | 400 | 480 | 750 | 400 | 350 | 1140 | 220 | 920 | Kirişe göre değişir. *Varies by beam size.* | 275 |
| **2 TON** | 880 | 400 | 480 | 750 | 400 | 350 | 1140 | 220 | 920 | | 290 |
| **3,2 TON** | 900 | 400 | 500 | 950 | 600 | 350 | 1250 | 240 | 1010 | | 345 |
| **5 TON** | 930 | 390 | 540 | 1350 | 900 | 450 | 1400 | 270 | 1130 | | 555 |
| **6,3 TON** | 930 | 390 | 540 | 1350 | 900 | 450 | 1400 | 270 | 1130 | | 610 |
| **7,5 TON** | 1000 | 480 | 520 | 1200 | 700 | 500 | 1470 | 270 | 1200 | | 720 |
| **8 TON** | 1000 | 480 | 520 | 1200 | 700 | 500 | 1470 | 270 | 1200 | | 780 |
| **10 TON** | 1050 | 510 | 540 | 1300 | 800 | 500 | 1560 | 280 | 1280 | | 850 |
| **15 TON** | 1160 | 600 | 560 | 1400 | 550 | 850 | 1760 | 280 | 1480 | | 1150 |

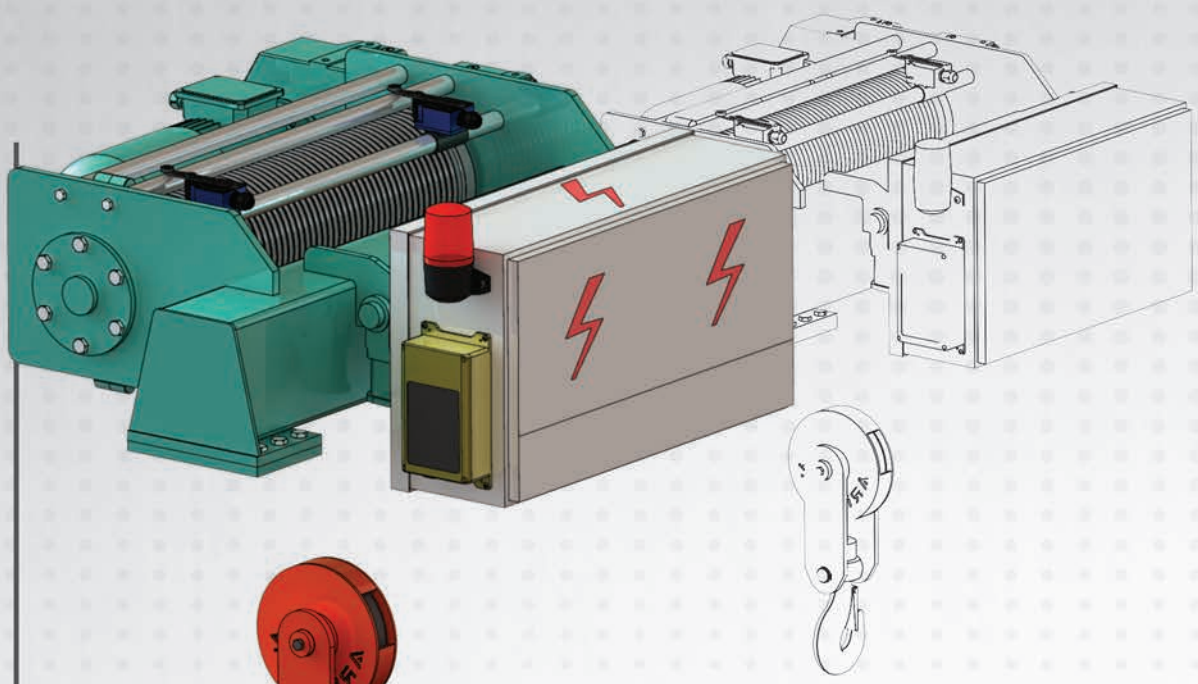

- Elektrik Panosu
  **Electric panel**

- Halat Kılavuzu
  **Rope Guide**

- Halat Loadcell
  **Load Cell - Load Pin**

- Halat Soketi
  **Rope Socket**

- Kaldırma Limit Switch
  **Lifting Group Limit Switch**

- Kaldırma Motor/Redüktörü
  **Lifting Motor/ Gearbox**

- Kanca Bloğu
  **Hook Block**

- Tambur
  **Wire Rope Drum**

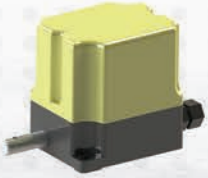

- Tur Switchi
  **Rotary Limit Switch**

| Kapasite (kg) Capacity | Tip Type | Yükseklik Lifting Height | Çalışma Sınıfı Working Class | KALDIRMA / LIFTING | | | | | Donanım Rope Falls | Halat Çapı Rope Diameter | Kanca Tipi v e Sınıfı Hook Type | Tambur Çapı Drum Diameter | Tambur Uzunluk Drum Length |
|---|---|---|---|---|---|---|---|---|---|---|---|---|---|
| | | | | Kaldırma Hızı (m /dk) Lifting Speed (m /min) | Motor Gücü (kW) Motor Power (kW) | Motor Devri Motor Rpm | Motor Tipi Motor Type | Fren Momenti (Nm) Brake Moment (Nm) | | | | | |
| **1** | EH01 | 9 | Fem 2m /ISO M5 | 6 | 1,1 | 1440 | 2E90S/4B | 25NM | 1 / 2 | 8 | Nr 1-P | Ø 160 | 490 |
| **2** | EH02 | 9 | | 6 | 2,2 | 1445 | 2E100L/4B | 40NM | 1 / 2 | 10 | Nr 1,6-P | Ø 160 | 560 |
| **3** | EH03 | 9 | | 6 | 3 | 1440 | 2E100L/4C | 40NM | 1 / 2 | 12 | Nr 1,6-P | Ø 220 | 510 |
| **5** | EH05 | 9 | | 4 | 4 | 1450 | 2E112M/4C | 60NM | 1 / 4 | 12 | Nr 2,5-P | Ø 220 | 860 |
| **7,5** | EH7,5 | 9 | | 4 | 5,5 | 1455 | 2E132S/4B | 120NM | 1 / 4 | 12 | Nr 4-P | Ø 275 | 720 |
| **10** | EH10 | 9 | | 4 | 7,5 | 1460 | 2E132M/4C | 120NM | 1 / 4 | 14 | Nr 6-P | Ø 275 | 810 |
| **15** | EH15 | 9 | | 4 | 11 | 1470 | 2E160M/4B | 250NM | 1 / 4 | 16 | Nr 8-P | Ø 325 | 790 |

* Farklı Çalışma sınıfındaki vinçler için lütfen irtibata geçiniz
Please ask for different working class
* * Teker çapları yuvarlanma çaplarını ifade eder
Wheel diameter refers to the wheel rolling diameter
*** Farklı Kaldırma Yüksekliği için İrtibata geçiniz
Please Ask For Different Lifting Height

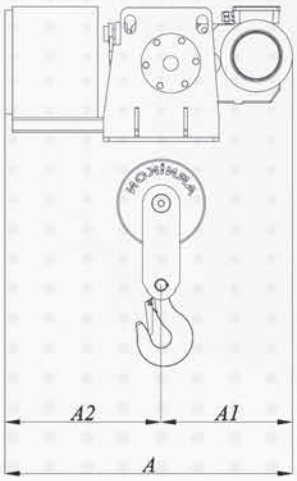


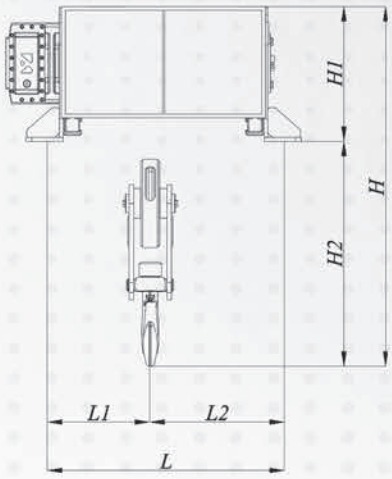


## EH VİNÇ ARABASI / EH SERIES HOIST
## GENEL ÖLÇÜLER / GENERAL DIMENSIONS

| Q | A | AI | A2 | L | L I | L 2 | H | H I | H 2 |
|---|---|---|---|---|---|---|---|---|---|
| **1 TON** | 900 | 450 | 450 | 1000 | 500 | 500 | 980 | 580 | 400 |
| **2 TON** | 900 | 450 | 450 | 1000 | 500 | 500 | 980 | 580 | 400 |
| **3 TON** | 900 | 450 | 450 | 1100 | 550 | 550 | 1110 | 580 | 530 |
| **5 TON** | 1100 | 550 | 550 | 1300 | 650 | 650 | 1230 | 580 | 650 |
| **7,5 TON** | 1200 | 600 | 600 | 1300 | 650 | 650 | 1280 | 580 | 700 |
| **10 TON** | 1200 | 600 | 600 | 1400 | 700 | 700 | 1400 | 580 | 820 |
| **15 TON** | 1300 | 650 | 650 | 1400 | 700 | 700 | 1485 | 665 | 820 |

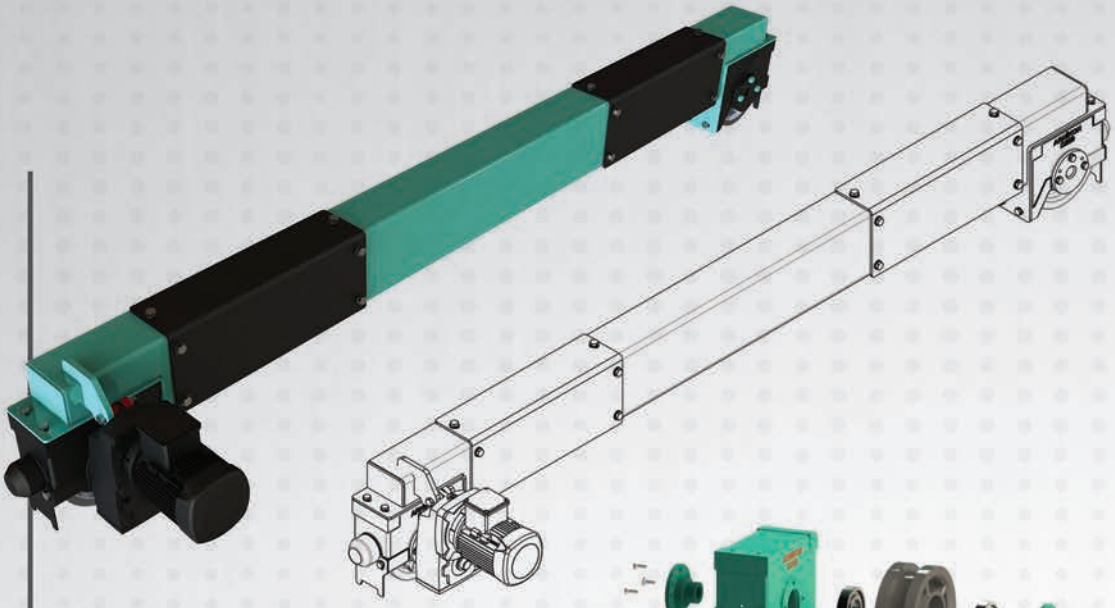

- Teker Bloğu
  **Wheel Block**

- Plastik Tampon
  **Plastic Buffer**

- Süpürgelik
  **Skirting**

- Yürütme Redüktörü
  **Traveling Gearboxes**

| Kapasite (kg) Capacity | Tip Type | Açıklık Span | Çalışma Sınıfı Working class | Yürüme Hızı ( m / dk) Travelling speed | Yürütme Motoru (kW) Travelling motor | Yürütme Motoru Devri Travelling Motor RPM | Motor Gövdesi Motor body | Yürütme Fren Momenti Travelling Motor RPM | Teker Çapı (mm) Wheel daimension |
|---|---|---|---|---|---|---|---|---|---|
| **1** | YR-D140 | 15 | Fem 2m /ISO M5 | 20 | 0,25 | 1425 | 2E71M/4B | 5NM | 140 |
| **2** | YR-D140 | 15 | | 20 | 0,25 | 1425 | 2E71M/4B | 5NM | 140 |
| **3** | YR-D160 | 15 | | 20 | 0,37 | 1425 | 2E71M/4C | 5NM | 160 |
| **5** | YR-D200 | 15 | | 20 | 0,55 | 1440 | 2E80M/4B | 10NM | 200 |
| **7,5** | YR-D200 | 15 | | 20 | 0,75 | 1440 | 2E80M/4C | 10NM | 200 |
| **10** | YR-D250 | 15 | | 20 | 1,1 | 1440 | 2E90S/4B | 25NM | 250 |
| **15** | YR-D250 | 15 | | 20 | 1,5 | 1440 | 2E90L/4C | 25NM | 250 |
| **20** | YR-D300 | 15 | | 20 | 2,2 | 1445 | 2E100L/4B | 40NM | 300 |
| **25** | YR-D300 | 15 | | 20 | 2,2 | 1445 | 2E100L/4B | 40NM | 300 |
| **30** | YR-D400 | 15 | | 20 | 3 | 1440 | 2E100L/4C | 40NM | 400 |
| **35** | YR-D400 | 15 | | 20 | 3 | 1440 | 2E100L/4C | 40NM | 400 |
| **40** | YR-D500 | 15 | | 20 | 4 | 1450 | 2E112M/4C | 60NM | 500 |

* Farklı Çalışma sınıfındaki vinçler için lütfen irtibata geçiniz
Please ask for different working class
** Teker çapları yuvarlanma çaplarını ifade eder
Wheel diameter refers to the wheel rolling diameter
*** 15 m' yi geçen akslar için bir üst gövde yürüyüş takımı seçilir.

## ÇKK TİP GENEL ÖLÇÜLER / ÇKK TYPE GENERAL DIMENSIONS
ÇİFT KİRİŞ VE KUTU KONSTRÜKSİYON / DOUBLE GIRDER AND BOX CONSTRUCTION
GENEL ÖLÇÜLER / GENERAL DIMENSIONS

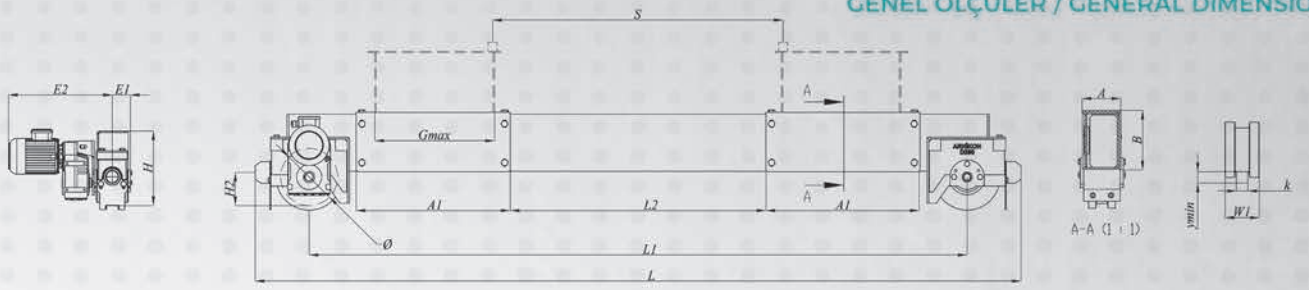


| Q | TİPİ / TYPE | Ø (mm) | s(mm) | A (mm) | B (mm) | H (mm) | H1 (mm) | L (mm) | L1 (mm) | L2 (mm) | A1 (mm) | G(max) | E1 (mm) | E2 (mm) | ymin (mm) | W1 (mm) | k (mm) | MAX TEKER YÜKLERİ (kN) |
|---|---|---|---|---|---|---|---|---|---|---|---|---|---|---|---|---|---|---|
| 1 - 2 TON | ÇKK-D140 | 140 | 1000 | 125 | 155 | 236 | 85 | 2266 | 1968 | 770 | 450 | 350 | 72 | 447 | 30 | 85 | 30 | 24 |
| 3 TON | ÇKK-D160 | 160 | 1100 | 136 | 186 | 284 | 97 | 2516 | 2185 | 820 | 525 | 425 | 73 | 447 | 35 | 87 | 35 | 32 |
| 5 - 7,5 TON | ÇKK-D200 | 200 | 1300 | 136 | 206 | 326 | 122 | 2877 | 2511 | 920 | 625 | 525 | 79 | 454 | 40 | 103 | 40 | 45 |
| 10 - 15 TON | ÇKK-D250 | 250 | 1400 | 170 | 260 | 408 | 145 | 3355 | 2883 | 1120 | 675 | 575 | 94 | 649 | 40 | 117 | 50 | 71,5 |
| 20 - 25 TON | ÇKK-D300 | 300 | 1500 | 190 | 310 | 483 | 197 | 3734 | 3206 | 1220 | 750 | 650 | 105 | 752 | 40 | 130 | 60 | 105 |
| 32 TON | ÇKK-D400 | 400 | 1700 | 230 | 410 | 630 | 243 | 4202 | 3554 | 1280 | 840 | 740 | 134 | 676 | 40 | 130 | 60 | 145 |
| 40 TON | ÇKK-D500 | 500 | 2000 | 242 | 410 | 675 | 295 | 4706 | 2752 | 1420 | 900 | 800 | 152 | 785 | 40 | 150 | 60 | 185 |

## ÇKI TİP GENEL ÖLÇÜLER / ÇKI TYPE GENERAL DIMENSIONS
ÇİFT KİRİŞ VE I PROFİL / DOUBLE GIRDER AND I BEAM
GENEL ÖLÇÜLER / GENERAL DIMENSIONS

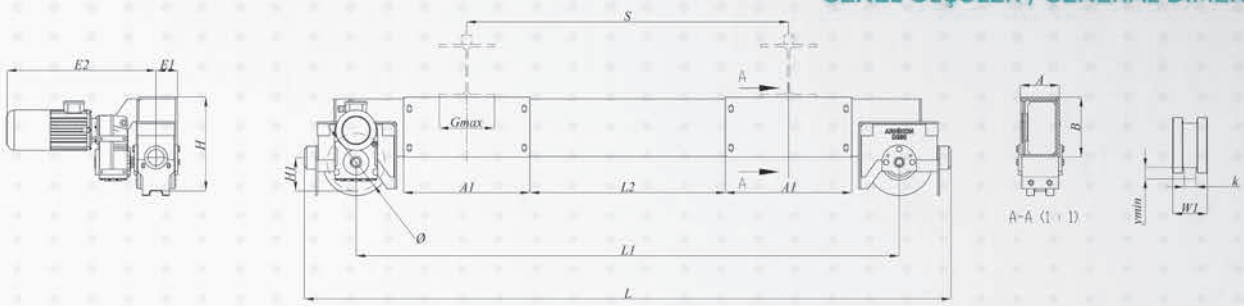


| Q | TİPİ / TYPE | Ø (mm) | S(mm) | A (mm) | B (mm) | W1 (mm) | H (mm) | H1 (mm) | L (mm) | L1 (mm) | L2 (mm) | A1 (mm) | Gmax | E1 (mm) | E2 (mm) | ymin (mm) | k (mm) | MAX TEKER YÜKLERİ (KN) |
|---|---|---|---|---|---|---|---|---|---|---|---|---|---|---|---|---|---|---|
| 1 - 2 TON | ÇKI-D140 | 140 | 1000 | 120 | 155 | 85 | 236 | 85 | 2000 | 1698 | 600 | 400 | 300 | 72 | 442 | 30 | 30 | 24 |
| 3 TON | ÇKI-D160 | 160 | 1100 | 130 | 186 | 87 | 284 | 97 | 2096 | 1765 | 550 | 450 | 300 | 73 | 447 | 35 | 35 | 32 |
| 5 - 7,5 TON | ÇKI-D200 | 200 | 1300 | 130 | 206 | 103 | 326 | 122 | 2512 | 2141 | 600 | 600 | 300 | 80 | 454 | 40 | 40 | 45 |
| 10 - 15 TON | ÇKI-D250 | 250 | 1400 | 160 | 258 | 117 | 408 | 145 | 2813 | 2363 | 850 | 550 | 300 | 95 | 648 | 40 | 50 | 71,5 |
| 20 - 25 TON | ÇKI-D300 | 300 | 1500 | 180 | 310 | 130 | 483 | 200 | 3102 | 2566 | 900 | 600 | 300 | 105 | 752 | 40 | 60 | 105 |
| 32 TON | ÇKI-D400 | 400 | 1700 | 230 | 412 | 130 | 630 | 243 | 3618 | 2944 | 1050 | 650 | 300 | 134 | 673 | 40 | 60 | 145 |
| 40 TON | ÇKI-D500 | 500 | 2000 | | | | | | | | | | | | | | | 185 |

## TK TİP GENEL ÖLÇÜLER / TK TYPE GENERAL DIMENSIONS
TEK KİRİŞ / SINGLE GIRDER
GENEL ÖLÇÜLER / GENERAL DIMENSIONS

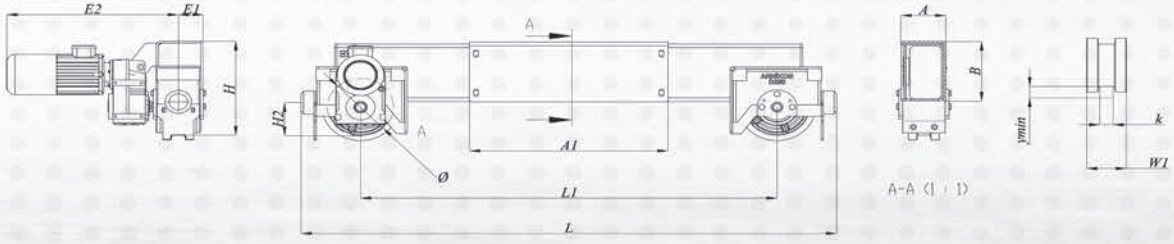


| Q | TİPİ / TYPE | Ø (mm) | A (mm) | B (mm) | W1 (mm) | H (mm) | H1 (mm) | H2 (mm) | L (mm) | L1 (mm) | L2 (mm) | A1 (mm) | A2 (mm) | E1 (mm) | E2 (mm) | ymin (mm) | k (mm) | MAX TEKER YÜKLERİ (KN) |
|---|---|---|---|---|---|---|---|---|---|---|---|---|---|---|---|---|---|---|
| 1 - 2 TON | TK-D140 | 140 | 120 | 150 | 85 | 236 | 150 | 85 | 1220 | 1000 | 918 | 500 | 450 | 72 | 442 | 30 | 30 | 24 |
| 3 TON | TK-D160 | 160 | 130 | 180 | 87 | 284 | 180 | 97 | 1426 | 1200 | 1095 | 550 | 500 | 73 | 447 | 35 | 35 | 32 |
| 5 - 7,5 TON | TK-D200 | 200 | 130 | 200 | 103 | 326 | 200 | 126 | 1752 | 1500 | 1381 | 600 | 550 | 80 | 454 | 40 | 40 | 45 |
| 10 - 15 TON | TK-D250 | 250 | 160 | 250 | 117 | 408 | 250 | 145 | 2023 | 1750 | 1573 | 750 | 700 | 95 | 649 | 40 | 50 | 71,5 |
| 20 - 25 TON | TK-D300 | 300 | 180 | 300 | 130 | 483 | 300 | 200 | 2442 | 2100 | 1906 | 850 | 800 | 105 | 752 | 40 | 60 | 105 |
| 32 TON | TK-D400 | 400 | 230 | 400 | 130 | 630 | 400 | 243 | 2858 | 2500 | 2184 | 1000 | 930 | 134 | 673 | 40 | 60 | 145 |

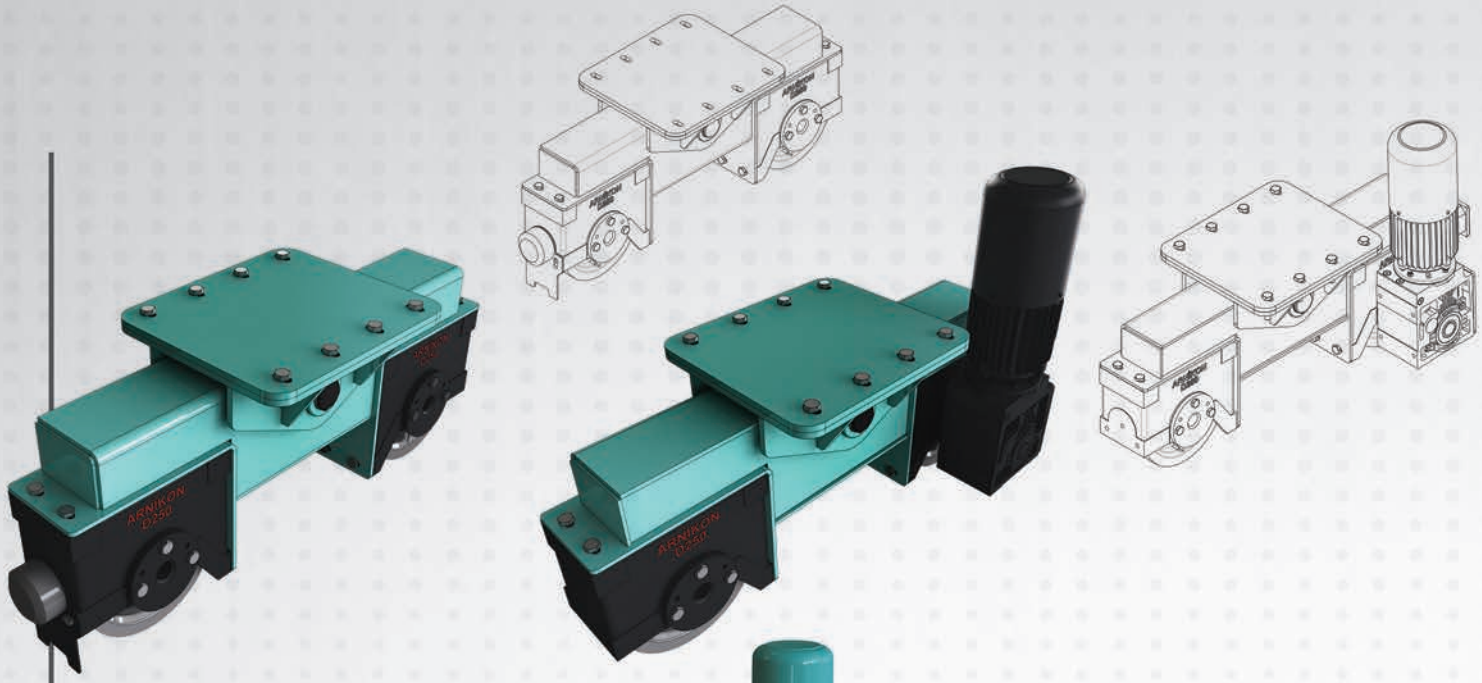

- Yürütme Redüktörü
  **Traveling Gearboxes**

- Tork Kolu
  **Torque Arm**

- Teker Bloğu
  **Wheel Block**

- Boggi Beşiği
  **Boggie**

| Kapasite (kg) Capacity | Tip Type | Açıklık Span | Çalışma Sınıfı Working class | Yürüme Hızı ( m / dk) Travelling speed | Yürütme Motoru (kW) Travelling motor | Yürütme Motoru Devri Travelling Motor RPM | Motor Gövdesi Motor body | **Yürütme Fren Momenti Travelling Motor RPM** | Teker Çapı (mm) Wheel daimension |
|---|---|---|---|---|---|---|---|---|---|
| **5** | YR-2-D200 | 15 | Fem 2m /ISO M5 | 20 | 0,55 | 1440 | 2E80M/4B | 10NM | 200 |
| **7,5** | YR-2-D200 | 15 | | 20 | 0,75 | 1440 | 2E80M/4C | 10NM | 200 |
| **10** | YR-2-D250 | 15 | | 20 | 1,1 | 1440 | 2E90S/4B | 25NM | 250 |
| **15** | YR-2-D250 | 15 | | 20 | 1,5 | 1440 | 2E90L/4C | 25NM | 250 |
| **20** | YR-2-D300 | 15 | | 20 | 2,2 | 1445 | 2E100L/4B | 40NM | 300 |
| **25** | YR-2-D300 | 15 | | 20 | 2,2 | 1445 | 2E100L/4B | 40NM | 300 |
| **30** | YR-2-D400 | 15 | | 20 | 3 | 1440 | 2E100L/4C | 40NM | 400 |
| **35** | YR-2-D400 | 15 | | 20 | 3 | 1440 | 2E100L/4C | 40NM | 400 |
| **40** | YR-2-D500 | 15 | | 20 | 4 | 1450 | 2E112M/4C | 60NM | 500 |

* Farklı Çalışma sınıfındaki vinçler için lütfen irtibata geçiniz
Please ask for different working class
** Teker çapları yuvarlanma çaplarını ifade eder
Wheel diameter refers to the wheel rolling diameter
*** 15 m' yi geçen akslar için bir üst gövde yürüyüş takımı seçilir.
For the Spans that exceeding 15 m, an upper Endcarriages body set will be selected.

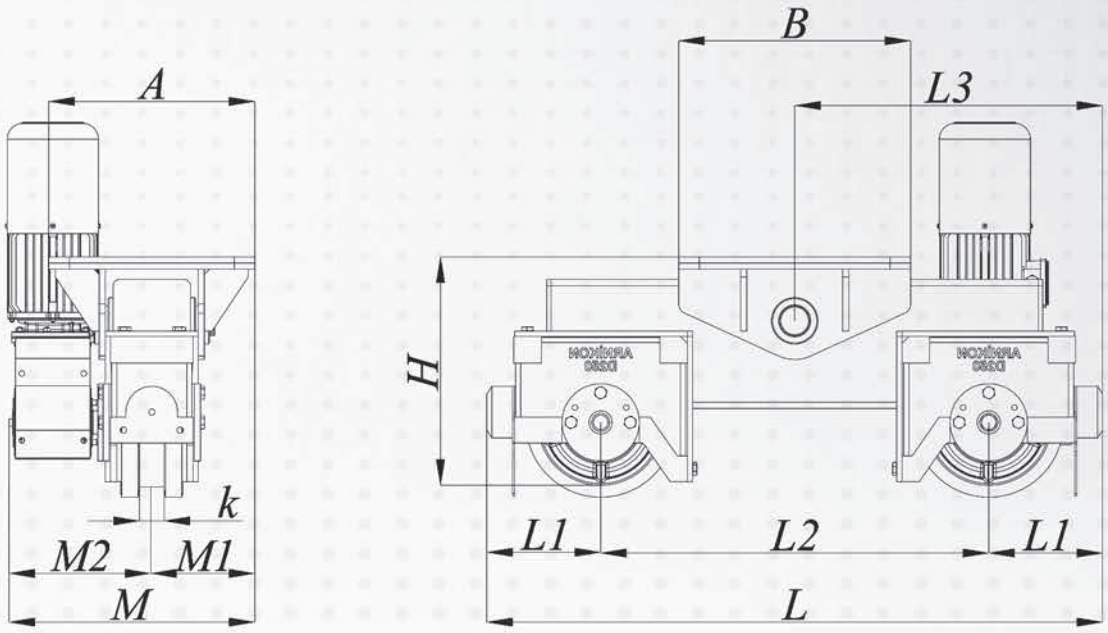


## YR2D YÜRÜTME GRUBU / YR2D SERIES TRAVELLING GROUP
## GENEL ÖLÇÜLER / GENERAL DIMENSIONS

| Q | ÇEŞİT / SERİ | L | L1 | L2 | L3 | H2 | M | M1 | M2 | A | B | K |
|---|---|---|---|---|---|---|---|---|---|---|---|---|
| **5 - 7,5 TON** | YR2D 200 | 1050 | 165 | 713 | 495 | 410 | 470 | 90 | 260 | 450 | 450 | Raya göre değişkendir. Varies by rail size. |
| **10 - 15 TON** | YR2D 250 | 1140 | 200 | 740 | 540 | 460 | 515 | 94 | 270 | 500 | 500 | |
| **20 - 25 TON** | YR2D 300 | 1300 | 265 | 770 | 650 | 550 | 573 | 115 | 312 | 550 | 550 | |
| **30 - 35 TON** | YR2D 400 | 1712 | 300 | 1113 | 810 | 740 | 656 | 135 | 381 | 600 | 600 | |
| **40 TON** | YR2D 500 | 1950 | 345 | 1260 | 912 | 850 | 820 | 140 | 430 | 650 | 650 | |

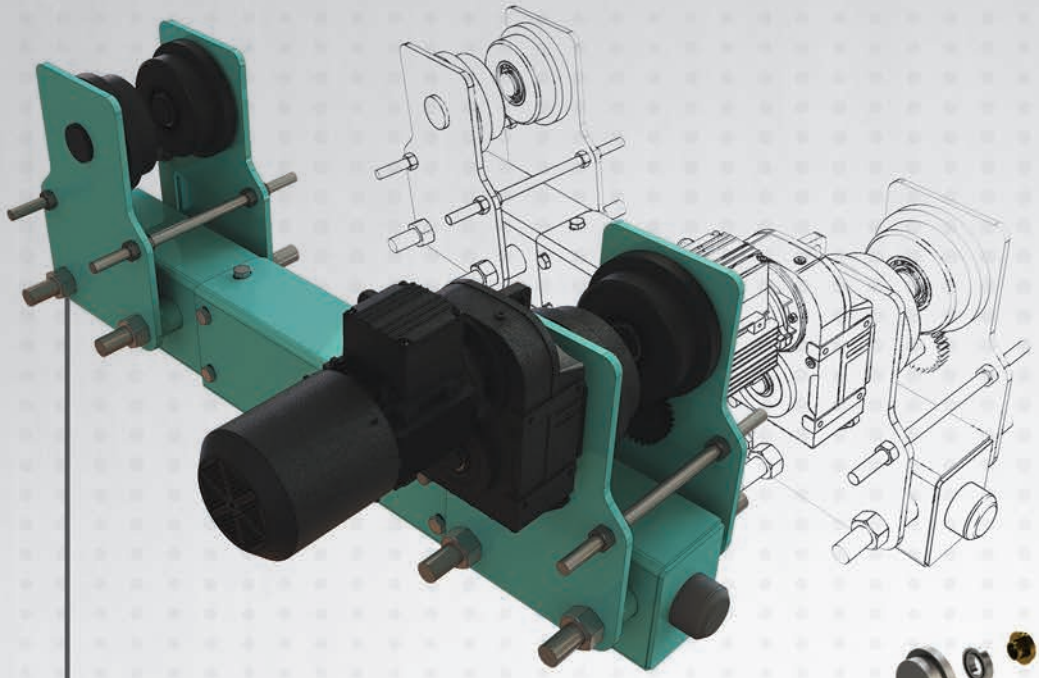

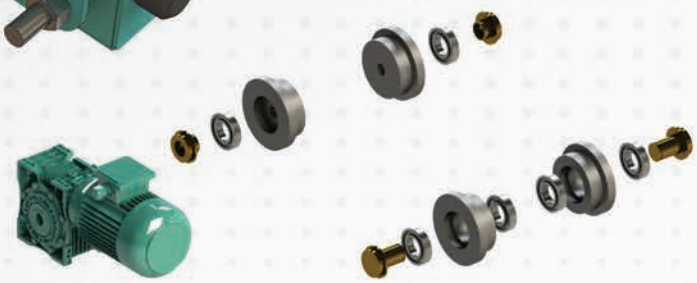

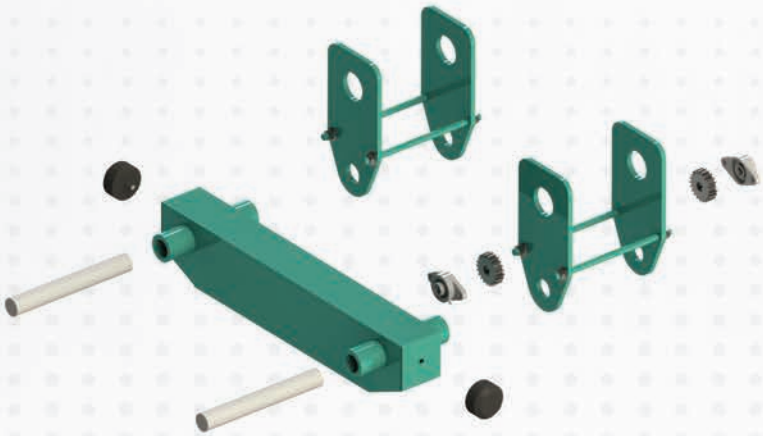

- Plastik Tampon
  **Plastic Buffer**
- Yürütme Tekerleri
  **Travelling Wheels**
- Yürütme Redüktörü
  **Traveling Gearboxes**
- Yürütme Mekanizması
  **Travelling Mechanism**

| Kapasite (kg) Capacity | Tip Type | Açıklık (m) Span (m) | Çalışma Sınıfı Working Class | Yürütme Hızı (m / dk) Travelling Speed (m/min) | Yürütme Motoru (kW) Travelling Motor (kW) | Motor Devri Motor Rpm | Motor Tipi Motor Type | Fren Momenti (Nm) Brake Moment (Nm) | Teker Çapı (mm) Wheel Diameter (mm) |
|---|---|---|---|---|---|---|---|---|---|
| **1** | YRS-01 | 15 | Fem 2m /ISO M5 | 20 | 0,25 | 1425 | 2E71M/4B | 5Nm | Ø 90 |
| **2** | YRS-02 | 15 | | 20 | 0,25 | 1425 | 2E71M/4B | 5Nm | Ø 90 |
| **3** | YRS-03 | 15 | | 20 | 0,37 | 1425 | 2E71M/4C | 5Nm | Ø 125 |
| **5** | YRS-05 | 15 | | 20 | 0,55 | 1440 | 2E80M/4B | 10Nm | Ø 140 |
| **7,5** | YRS-7,5 | 15 | | 20 | 0,75 | 1440 | 2E80M/4C | 10Nm | Ø 140 |
| **10** | YRS-10 | 15 | | 20 | 1,1 | 1440 | 2E90S/4B | 25Nm | Ø 160 |
| **15** | YRS-15 | 15 | | 20 | 1,5 | 1440 | 2E90L/4C | 25Nm | Ø 160 |

* Farklı Çalışma sınıfındaki vinçler için lütfen irtibata geçiniz
Please ask for different working class
** Teker çapları yuvarlanma çaplarını ifade eder
Wheel diameter refers to the wheel rolling diameter
*** 15 m' yi geçen akslar için bir üst gövde yürüyüş takımı seçilir

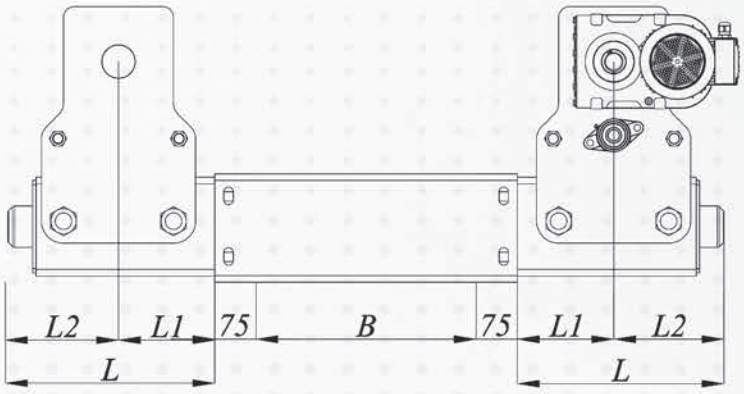


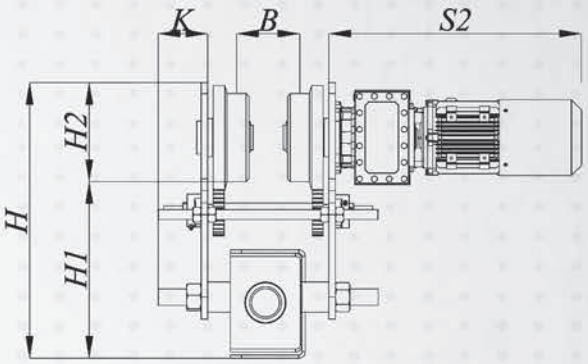


## YRS YÜRÜTME GRUBU / YRS SERIES TRAVELLING GROUP
## GENEL ÖLÇÜLER / GENERAL DIMENSIONS

| Q | ÇEŞİT / SERİ | L | L 1 | L 2 | H | H 1 | H 2 | K | S2 | B |
|---|---|---|---|---|---|---|---|---|---|---|
| **1 TON** | D140 | 450 | 300 | 150 | 400 | 220 | 180 | 160 | 442 | Kirişe göre değişir. Varies by beam size. |
| **2 TON** | D140 | 450 | 300 | 150 | 400 | 220 | 180 | 160 | 442 | |
| **3 TON** | D160 | 500 | 350 | 150 | 475 | 275 | 200 | 155 | 447 | |
| **5 TON** | D200 | 650 | 450 | 200 | 560 | 300 | 260 | 180 | 454 | |
| **7,5 TON** | D200 | 650 | 450 | 200 | 560 | 300 | 260 | 180 | 454 | |
| **10 TON** | D250 | 750 | 550 | 200 | 650 | 350 | 300 | 200 | 649 | |
| **15 TON** | D250 | 750 | 550 | 200 | 650 | 350 | 300 | 200 | 649 | |

ARNİ

*crane s*

www.arnik

KON
systems
kon.com.tr

ARNIKON
BiSMiLLAHiRRAHMANiRRAHiM
www.arnik

IKON
systems
BISMILLAHIRRAHMANIRRAHIM
ARNiKON
kon.com.tr

DİJİTAL EKRAN
**DIGITAL DISLAY**

İNDİKATÖR
**INDICATOR**

AKILLI VİNÇ SİSTEMLERİ
**SMART CRANE SYSTEMS**

AŞIRI YÜK KORUMA ÜNİTELERİ
**CRANE OVERLOAD SWITCHES**

KONTROL KABİNLERİ
**CONTROL CABINS**

ELEKTROHİDROLİK FREN
**ELECTROHYDRAULIC BRAKE**

VİNÇ HALATI
**WIRE ROPES**

KABLO SARMA TAMBURU
**CABLE REELS**

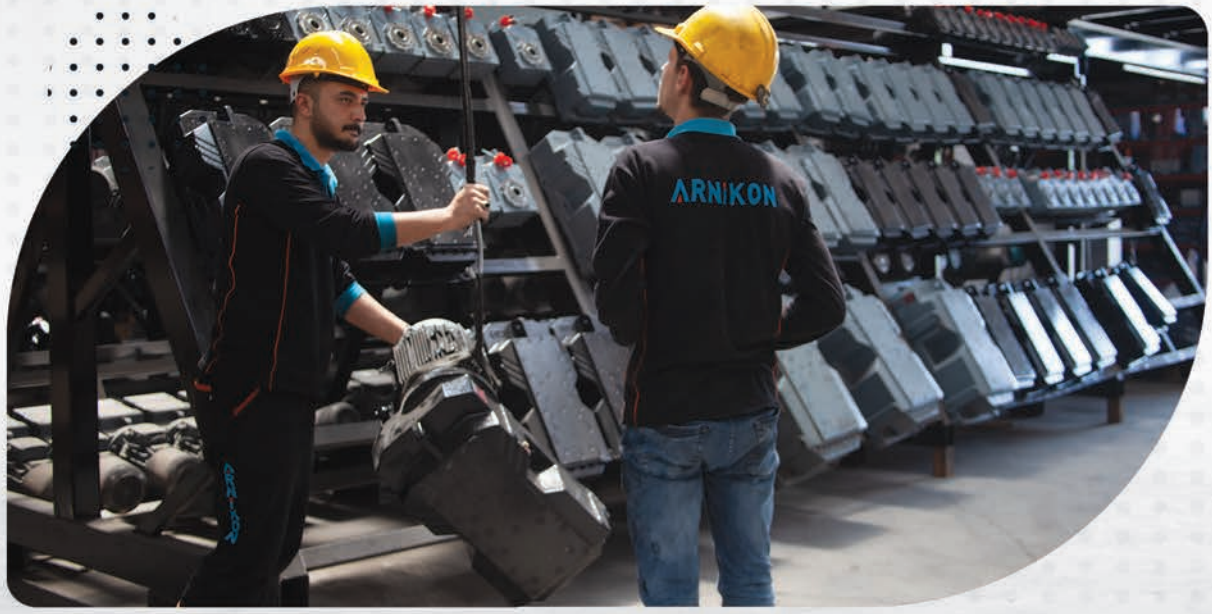

TUR SWICHI
**ROTARY LIMIT SWITCHES**

KAPALI BARA TESİSATI
**BUSBAR SYSTEMS**

SİREN
**SIREN LIGHT**

VİNÇ KABLO TAŞIMA SISTEMLERI
**CABLE CARRYING SYSTEMS**

UZAKTAN KUMANDA
**REMOTE CONTROL**

VİNÇ KANCA KANTARLARI
**CRANE HOOK SCALES**

YÜRÜME VE KALDIRMA SWİCHLERİ
**TRAVELLİNG AND LIFTING LIMIT SWITCH**

VİNÇ REDÜKTÖRLERİ
**CRANE GEARBOXES**

# REFERANSLAR

# REFERENCES

SONATRACH- DRC-BRI SP6
SONATRACH- C-BRI SP6

ARNIKON CE
SİLVER TEKNİK
ARNİKON

thyssenkrupp
ARNiKON
thyssenkrupp
ARNiKON

# REFERANSLAR

# REFERENCES

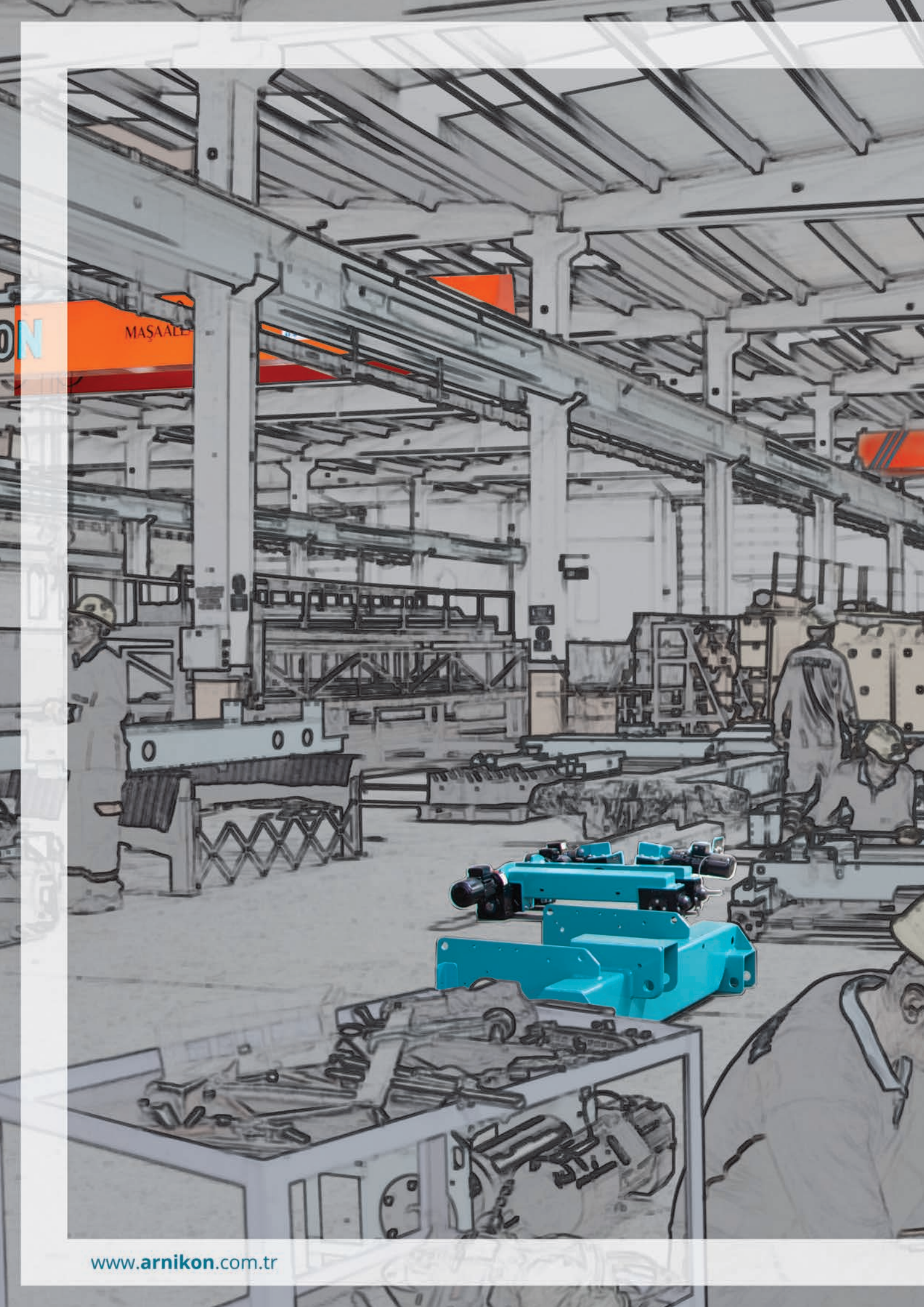

www.**arnikon**.com.tr

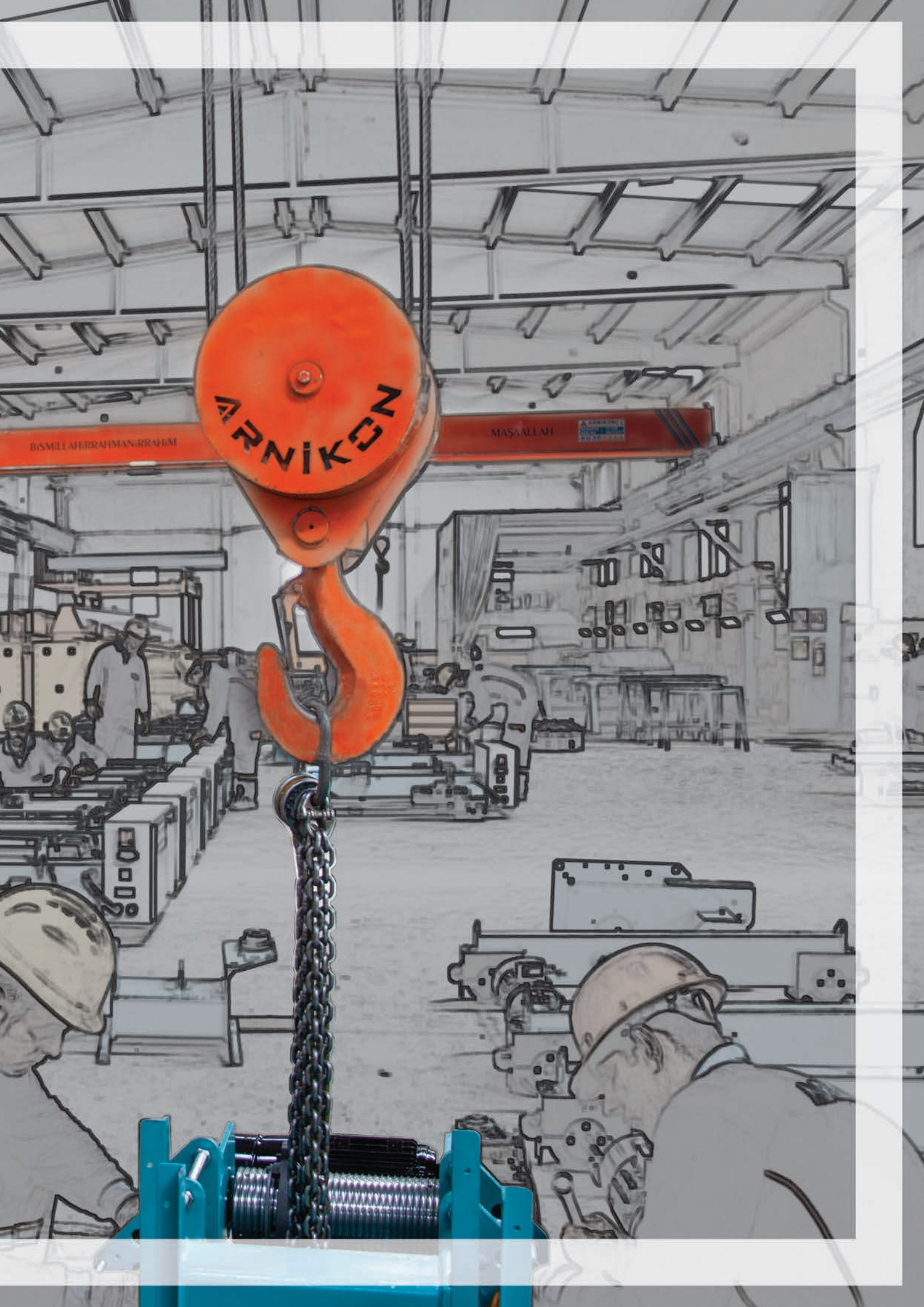
ARNİKON
BİSMİLLAHİRRAHMANİRRAHİM
MAŞAALLAH

crane systems

www.arnikon.com.tr

# ARNİKON

Konya Org. San. Böl. 15. Sk.
No: 9 42280 Selçuklu / KONYA / TURKEY
T : +90 332 **342 50 09**
F : +90 332 **342 70 09**
info@**arnikon**.com.tr

PARK MEDYA
www.parkmedya.org